QTY数量	DESCRIBE描述	SUPPLIER供应部门	REFERENCE参考信息	MATERIAL材料	FINISH颜色	PROCESSES工艺	UNIT WEIGHT单件重量(Kg)	TOTAL WEIGHT总重量(Kg)
	8M90048000	SUPPLIER	REFERENCE				365.51	

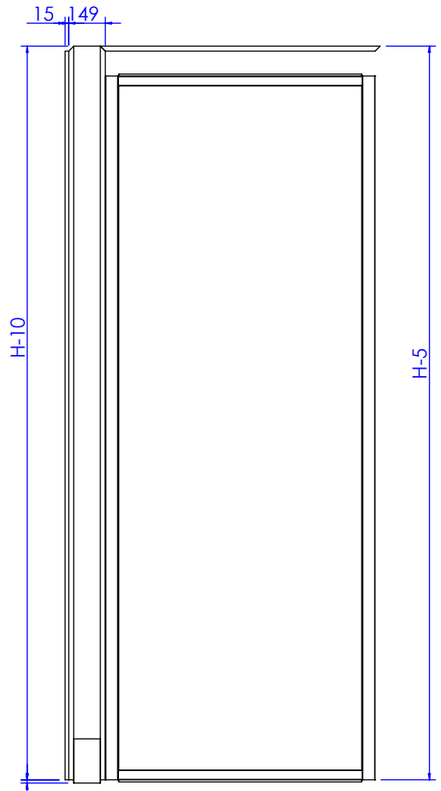

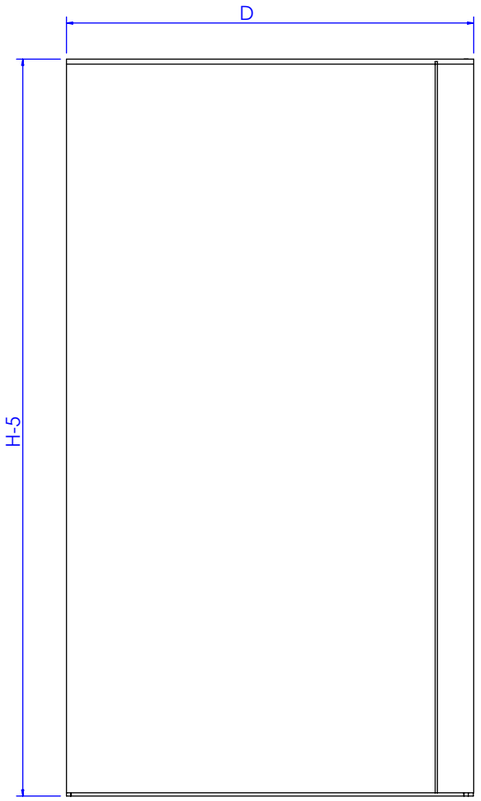

2026.01.09更新图纸

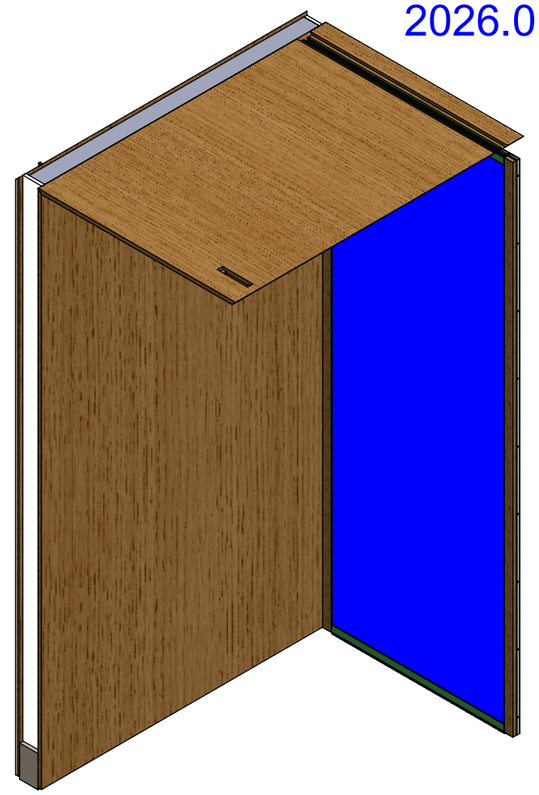

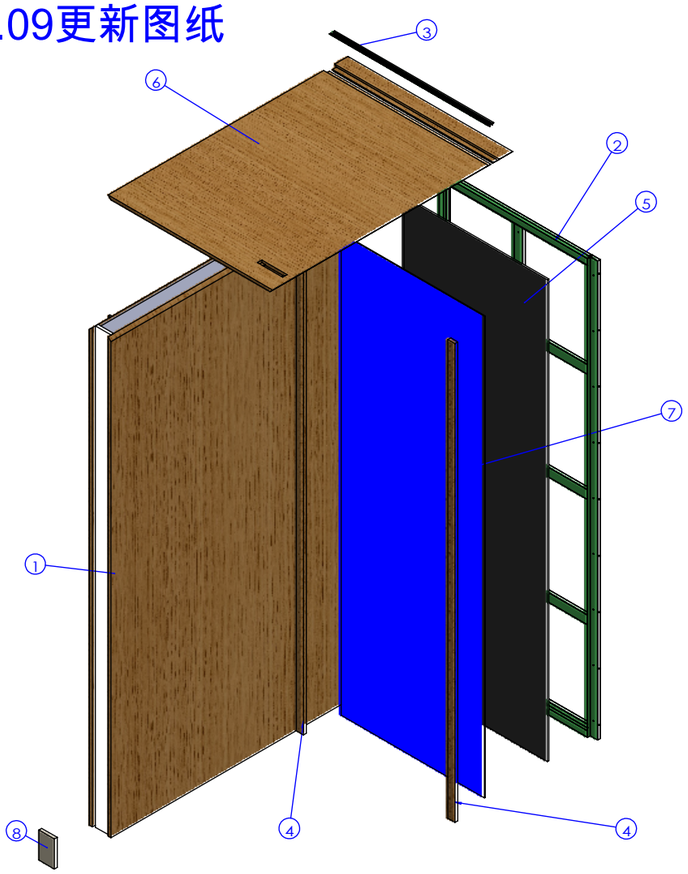

油漆面积：15.M² ROBLE MARRON
Painting area

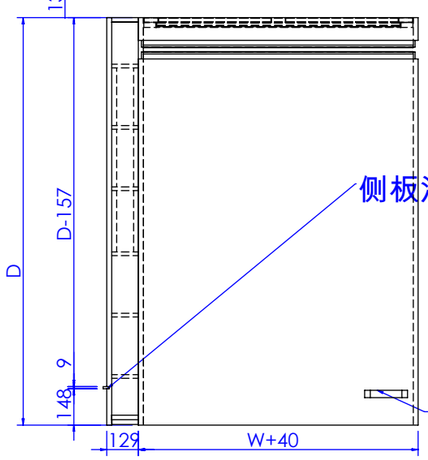

侧板注意：1、试衣间门为右内开时挡条在中侧板左侧；
2、试衣间门为左内开时挡条在中侧板右侧；
3、试衣间门为双内开时中侧板两侧都有挡条；

顶板注意：1、试衣间门为右内开时顶板右侧开孔；
2、试衣间门为左内开时顶板左侧开孔；
3、试衣间门为双内开时顶板两侧都开孔；

序号/NO	代码/CODE	名称/NAME	数量/Quantity	标签/LABEL	颜色/FINISH
1	5M92048001	中侧板	1	H	ROBLE MARRON
2	5M91041003	镜背框	1	B	Negro Latonado
3	5M91047904-W1100	通风口收口条	2	P	黑色
4	5M92041002	背两侧板	2	A	ROBLE ALBA 230
5	5M92041004-W991xH-115	镜背板	1	E	黑色
6	5M92047902	顶板	1	D	ROBLE MARRON
7	5M93041005-W991XH-115	镜子	1	M	银镜_超白
8	5M95048002	踢脚	1	Y	Vinaixa stone

H=天花高度
D=侧板深度
W=试衣间内空

技术要求(Technical Requirements)：
1、供货方要相应配同色的连接件; 螺杆类连接件要装在相应位置，以防止孔位偏差;
(The supplier needs to provide the connectorand match the color;
The threaded rod must be pre-install into the correct location to avoid the deviation)
2、金属件要求无披锋，焊接牢固，无虚焊，承重部位必须满焊;
(The metal parts must be smoothly, strong welding, full weld on the loading location)
3、金属件所有见光部位不允许有影响外观效果的焊疤;
(Forbid the welding mark on the appearance surface of metal parts)
4、注意公差配合:镜子和玻璃尺寸，需与挂臂配合的挂钩内卡口,如未注明公差按负公差0.5mm加工.
(Take note the tolerance for mirror,glass, the hook which needs to assembled with bar and so on, the unspecifed tolerance is -0.5mm.)
5、所有可见螺丝均为内六角螺丝.
(All the appearance screws must be allen screws)
6、所有镜子、玻璃、大理石4边和4角都要磨边，金属件所有边角无坡锋\无毛刺，防止伤人。
(All mirrors, glass, marble 4 sides and 4 angles need to sanding, all corners of metal furniture need to polish,no burr, prevent injuries.)
7、凡是涉及到走线的产品，供货方必须穿好电线。
(The supplier must wear all wire.)
8、供货方必须装配好由供货方生产的配套产品，例如层板托、连接件。
(the supplier must Pre assembled accessory, such as lamination, connector.)

SHEET FORMAT 图纸大小 A3	UNITS单位 mm	8M90048000 -总装	PROJECT NO.内部单号 0000/00	STORE CODE店铺号 0000
DRAWN BY制图 EmmaMa	SCALE比例 1:25		ORDER NO.订单号	
ORDER DATE下单日期 00/00/00	DELIVERY DATE入库日期 00/00/00	----	Massimo Dutti	
CLIENT DRAWING图户图 Proy V.0	VERSION版本 V.0	----		
ASSEMBLED IN:组装场所 INTERIOR	DRAWING TYPE图纸类型 MANUFACTURING	----	CAAMAÑOASIA公司	

Path存储路径:E:\Emma\MD 16848\8M90048000-中半套\8M90048000

创建日期(Created Date)
星期四, 2025年11月6日 16:54:40

上次保存的日期(Last Saved Date)
星期五, 2026年1月9日 14:09:57

共 1 张 第 1 张