QTY数量	DESCRIBE描述	SUPPLIER供应部门	REFERENCE参考信息	MATERIAL材料	FINISH颜色	PROCESSES工艺	UNIT WEIGHT单件重量(Kg)	TOTAL WEIGHT总重量(Kg)
	8M90047400	SUPPLIER	REFERENCE	IRON铁/防火MDF	GRIS METALIZADO 1401/M-2531白色手刷纹		263.60	

No. 序号	Part Description零件描述	Quantity 数量	Material材质	Finish颜色
1	5M91047401	1	铁IRON	Negro Latonado
2	5M92047402	4	防火MDF	白色底漆
3	5M94047403	1	亚克力	OPAL
4	5M94047404	1	亚克力	OPAL

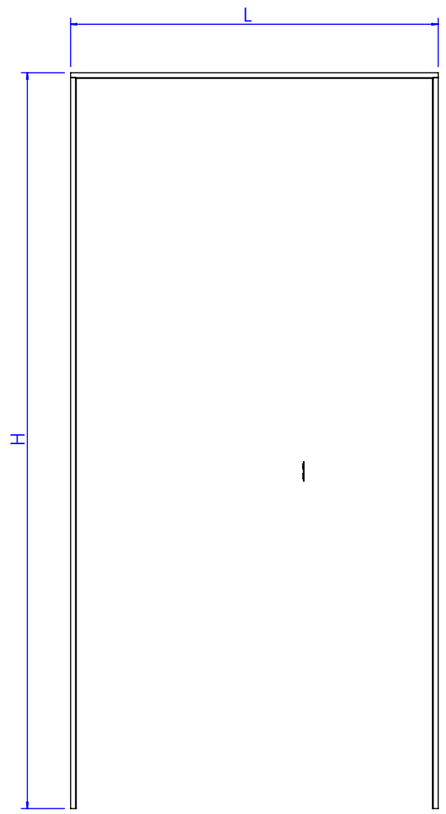

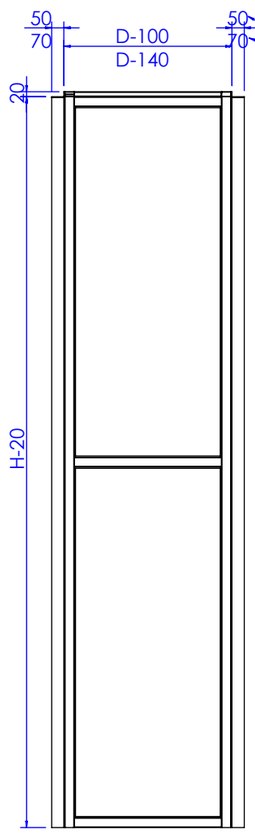

注意看备注
上下标注两种款式

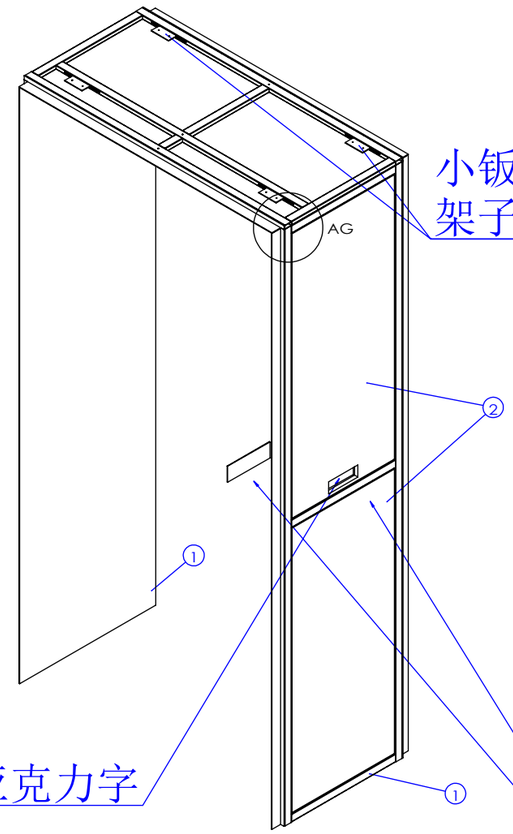

小钣金先锁墙上
架子孔位插入固定

侧板打胶固定在墙上
顶板架子架在侧板架子上
打胶打螺丝固定

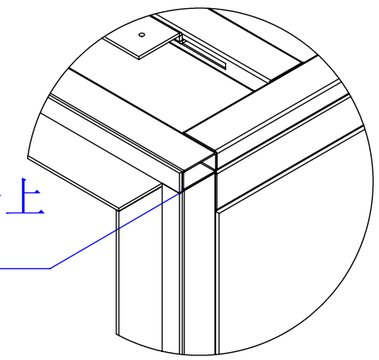

局部视图 AG
比例 1 : 5

此处亚克力字

根据备注使用亚克力字
5M94047403为KACCA
5M94047404为AKCECCYAPnAP
AKCECCYAPbI
5M94047406为CHECKOUT
5M94047407为ACCESSORIES

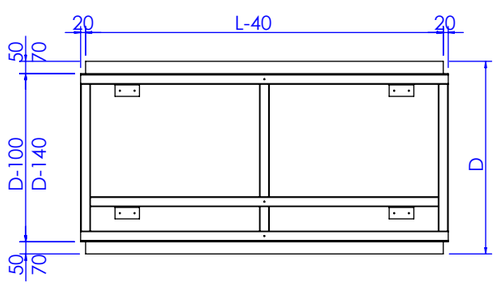

技术要求(Technical Requirements)：
1、供货方要相应配同色的连接件; 螺杆类连接件要装在相应位置，以防止孔位偏差;
(The supplier needs to provide the connectorand match the color;
The threaded rod must be pre-install into the correct location to avoid the deviation)
2、金属件要求无披锋，焊接牢固，无虚焊，承重部位必须满焊;
(The metal parts must be smoothly, strong welding, full weld on the loading location)
3、金属件所有见光部位不允许有影响外观效果的焊疤;
(Forbid the welding mark on the appearance surface of metal parts)
4、注意公差配合:镜子和玻璃尺寸，需与挂臂配合的挂钩内卡口,如未注明公差按负公差0.5mm加工.
(Take note the tolerance for mirror,glass, the hook which needs to
assembled with bar and so on, the unspecifed tolerance is -0.5mm.)
5、所有可见螺丝均为内六角螺丝.
(All the appearance screws must be allen screws)
6、所有镜子、玻璃、大理石4边和4角都要磨边，金属件所有边角无坡锋\无毛刺，防止伤人。
(All mirrors, glass, marble 4 sides and 4 angles need to sanding, all corners of metal furniture
need to polish,no burr, prevent injuries.)
7、凡是涉及到走线的产品，供货方必须穿好电线。
(The supplier must wear all wire.)
8、供货方必须装配好由供货方生产的配套产品，例如层板托、连接件。
(the supplier must Pre assembled accessory, such as lamination, connector.)

此为标准料号
具体尺寸：8M90047400-店铺号

SHEET FORMAT 图纸大小 A3	UNITS单位 mm	8M90047400 -总装	PROJECT NO.内部单号 0000/00	STORE CODE店铺号 0000
DRAWN BY制图 JerryLu	SCALE比例 1:25		ORDER NO.订单号	
ORDER DATE下单日期 00/00/00	DELIVERY DATE入库日期 00/00/00	----	Massimo Dutti	
CLIENT DRAWING图户图 Proy V.0	VERSION版本	V.0 ----		
ASSEMBLED IN:组装场所 INTERIOR	DRAWING TYPE图纸类型 MANUFACTURING	----	CAAMAÑOASIA公司	

Path存储路径:M:\FURNITURE\陆晨杰\MD\17253 Kazakhstan Almaty Dostyk Plaza\8M90047400-17253-金属门套加板金固定件\8M90047400

创建日期(Created Date)
2025年11月10日 10:33:59

上次保存的日期(Last Saved Date)
2026年1月9日 15:13:36

共 1 张 第 1 张