QTY数量	DESCRIBE描述	SUPPLIER供应部门	REFERENCE参考信息	MATERIAL材料	FINISH颜色	PROCESSES工艺	UNIT WEIGHT单件重量(Kg)	TOTAL WEIGHT总重量(Kg)
	8M90046000	SUPPLIER	REFERENCE			cut/weld/drill/polish/paint	64692.91	

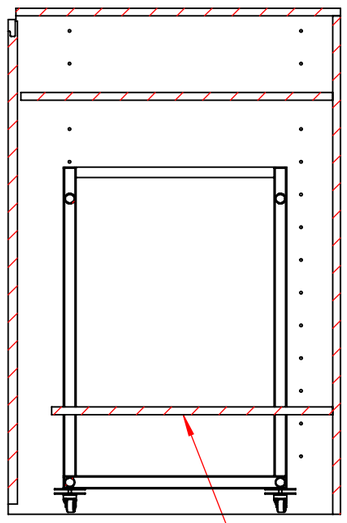

剖面 A-A

活动层板
备用
现场根据情况
可装可不装

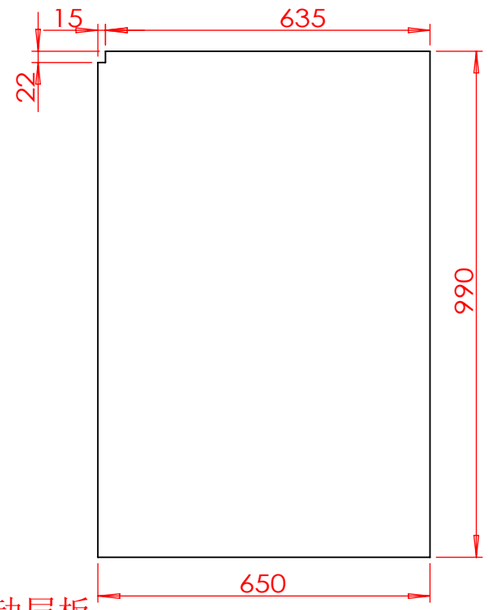

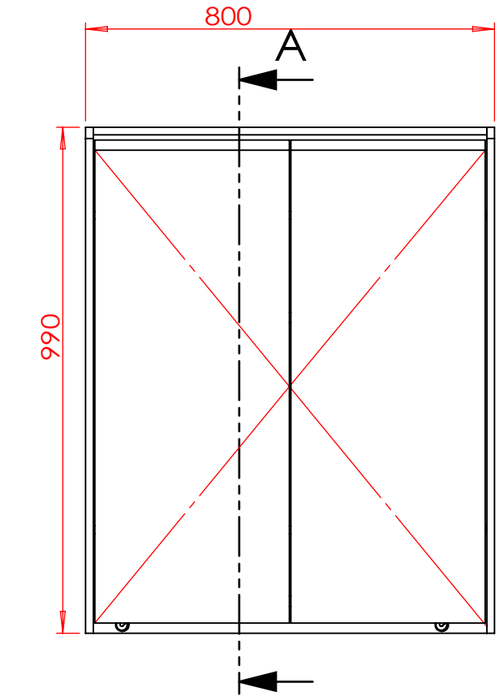

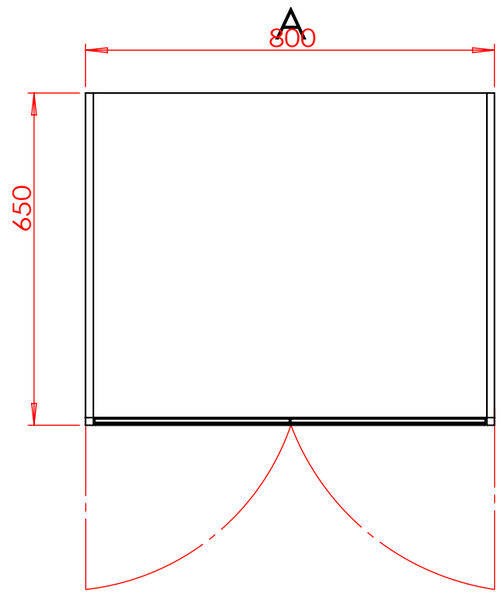

注意：所有竖向可见面

木纹方向为竖纹

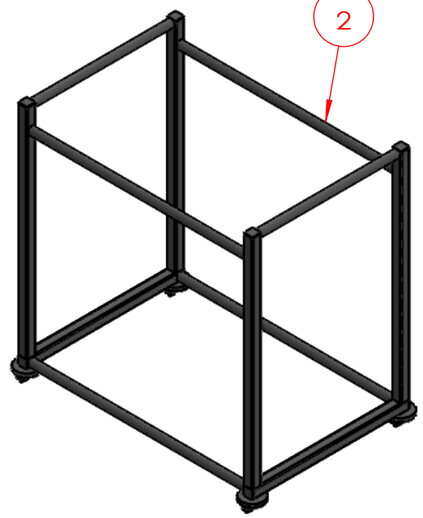

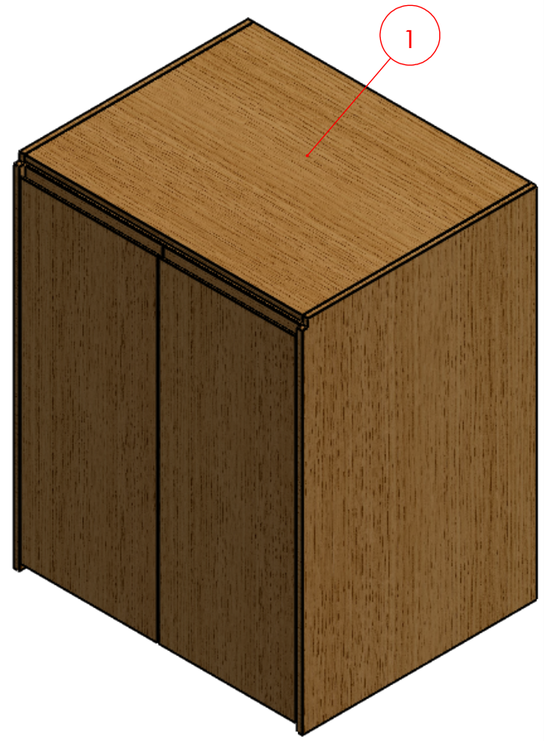

技术要求(Technical Requirements)：
1、供货方要相应配同色的连接件; 螺杆类连接件要装在相应位置，以防止孔位偏差;
(The supplier needs to provide the connectorand match the color;
The threaded rod must be pre-install into the correct location to avoid the deviation)
2、金属件要求无披锋，焊接牢固，无虚焊，承重部位必须满焊;
(The metal parts must be smoothly, strong welding, full weld on the loading location)
3、金属件所有见光部位不允许有影响外观效果的焊疤;
(Forbid the welding mark on the appearance surface of metal parts)
4、注意公差配合:镜子和玻璃尺寸，需与挂臂配合的挂钩内卡口,如未注明公差按负公差0.5mm加工.
(Take note the tolerance for mirror,glass, the hook which needs to
assembled with bar and so on, the unspecifed tolerance is -0.5mm.)
5、所有可见螺丝均为内六角螺丝.
(All the appearance screws must be allen screws)
6、所有镜子、玻璃、大理石4边和4角都要磨边，金属件所有边角无披锋\无毛刺，防止伤人。
(All mirrors, glass, marble 4 sides and 4 angles need to sanding, all corners of metal furniture
need to polish,no burr, prevent injuries.)
7、凡是涉及到走线的产品，供货方必须穿好电线。
(The supplier must wear all wire.)
8、供货方必须装配好由供货方生产的配套产品，例如层板托、连接件。
(the supplier must Pre assembled accessory, such as lamination, connector.)

No. 序号	Part Description 零件描述	Quantity 数量	Material 材质	Finish 颜色
1	5M92046001	1	防火MDF	ROBLE TEÑIDO MARRÓN CLARO
2	5M91016203	1	Stainless不锈钢	RAL9004黑哑光

SHEET FORMAT 图纸大小 A3	UNITS单位 mm	8M900460008M90046000 -总图	PROJECT NO.内部单号 0000/00 / STORE CODE店铺号 0000
DRAWN BY制图 NikoXu	SCALE比例 1:12		ORDER NO.订单号
ORDER DATE下单日期 00/00/00	DELIVERY DATE入库日期 00/00/00	----	Massimo Dutti
CLIENT DRAWING图户图 Proy V.0	VERSION版本	V.0 ----	CAAMAÑOASIA公司
ASSEMBLED IN:组装场所 INTERIOR	DRAWING TYPE图纸类型 MANUFACTURING	----	

Path存储路径:C:\Users\NikoXu.CAAMANOASIA\Desktop\MD收银台后背柜\8M90046000\8M90046000

创建日期(Created Date)
2023年8月9日 10:41:59

上次保存的日期(Last Saved Date)
2025年10月30日 13:11:44

共 1 张 第 1 张