QTY数量	DESCRIBE描述	SUPPLIER供应部门	REFERENCE参考信息	MATERIAL材料	FINISH颜色	PROCESSES工艺	UNIT WEIGHT单件重量(Kg)	TOTAL WEIGHT总重量(Kg)
	8Z70462200	SUPPLIER	REFERENCE			cut/weld/drill/polish/paint	321.56	

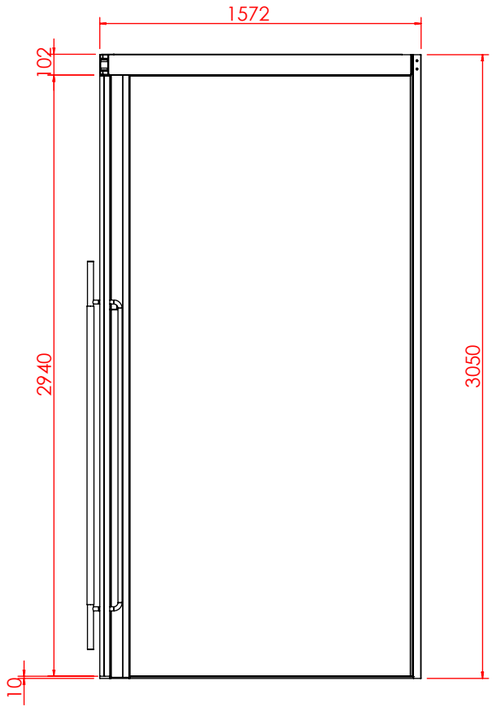

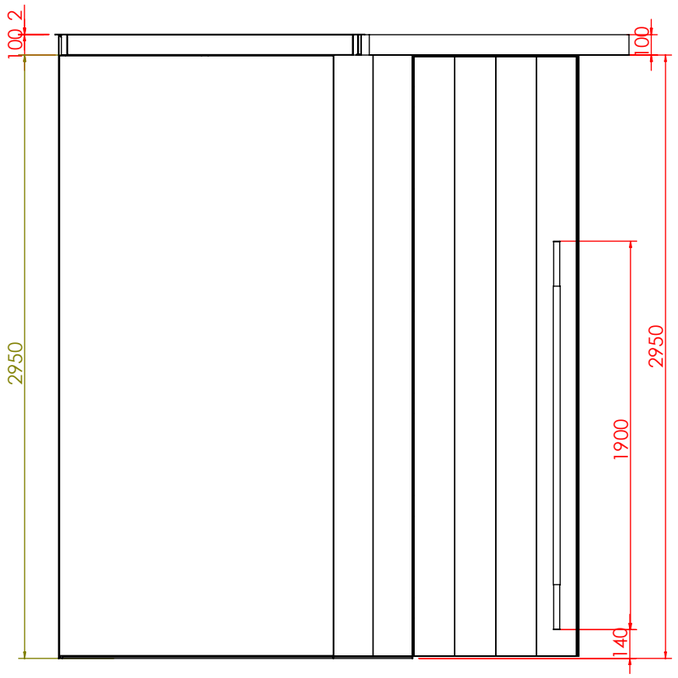

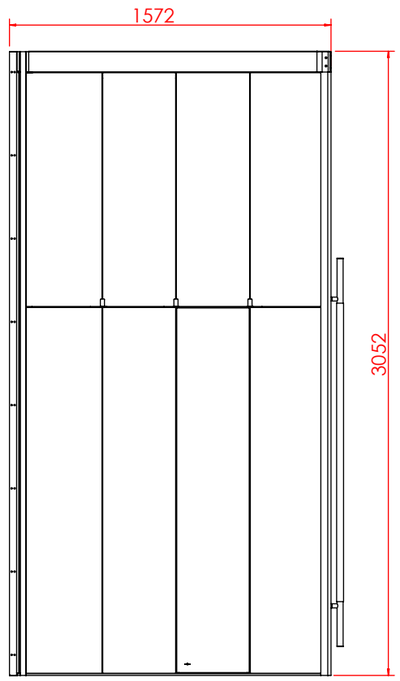

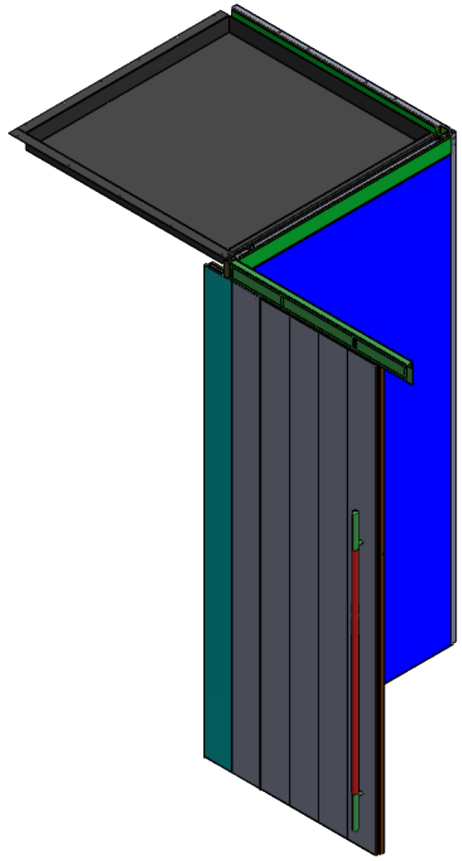

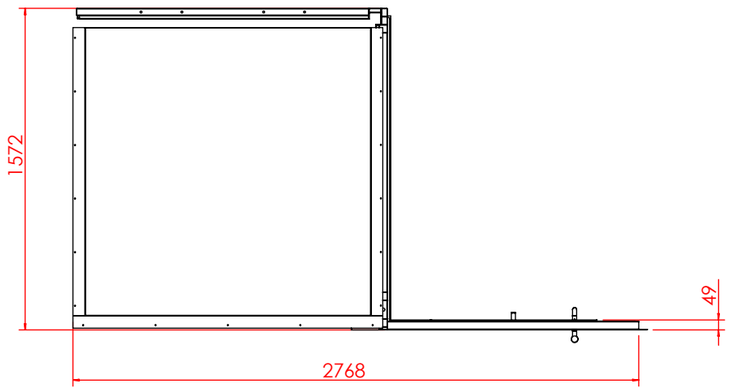

技术要求(Technical Requirements)：
1、供货方要相应配同色的连接件; 螺杆类连接件要装在相应位置，以防止孔位偏差;
(The supplier needs to provide the connectorand match the color;
The threaded rod must be pre-install into the correct location to avoid the deviation)
2、金属件要求无披锋，焊接牢固，无虚焊，承重部位必须满焊;
(The metal parts must be smoothly, strong welding, full weld on the loading location)
3、金属件所有见光部位不允许有影响外观效果的焊疤;
(Forbid the welding mark on the appearance surface of metal parts)
4、注意公差配合:镜子和玻璃尺寸, 需与挂臂配合的挂钩内卡口,如未注明公差按负公差0.5mm加工.
(Take note the tolerance for mirror,glass, the hook which needs to assembled with bar and so on, the unspecifed tolerance is -0.5mm.)
5、所有可见螺丝均为内六角螺丝.
(All the appearance screws must be allen screws)
6、所有镜子、玻璃、大理石4边和4角都要磨边，金属件所有边角无坡锋\无毛刺，防止伤人。
(All mirrors, glass, marble 4 sides and 4 angles need to sanding, all corners of metal furniture need to polish,no burr, prevent injuries.)
7、凡是涉及到走线的产品，供货方必须穿好电线。
(The supplier must wear all wire.)
8、供货方必须装配好由供货方生产的配套产品，例如层板托、连接件。
(the supplier must Pre assembled accessory, such as lamination, connector.)
9.所有部件焊接时要磨45°左右的斜边,辅助焊接,超过轮廓线外的焊点要磨平。

SHEET FORMAT 图纸大小 A3	UNITS单位 mm	8Z70462200 -总装	PROJECT NO.内部单号 0000/00	STORE CODE店铺号 0000
DRAWN BY制图 HaifengTong	SCALE比例 1:30		ORDER NO.订单号 000	
ORDER DATE下单日期 00/00/00	DELIVERY DATE入库日期 00/00/00		ZARA	
CLIENT DRAWING图户图 Proy V.0	VERSION版本 V.0		CAAMAÑOASIA公司	
ASSEMBLED IN:组装场所 INTERIOR	DRAWING TYPE图纸类型 MANUFACTURING			

Path存储路径:E:\仝海峰\ZARA\3962上海南京路店\试衣间更新--10-14\试衣间9-8Z70462200\8Z70462200-9\8Z70462200

创建日期(Created Date) 2025年9月13日 19:07:01

上次保存的日期(Last Saved Date) 2025年10月18日 10:14:21

QTY数量	DESCRIBE描述	SUPPLIER供应部门	REFERENCE参考信息	MATERIAL材料	FINISH颜色	PROCESSES工艺	UNIT WEIGHT单件重量(Kg)	TOTAL WEIGHT总重量(Kg)
	8Z70462200	SUPPLIER	REFERENCE			cut/weld/drill/polish/paint	321.56	

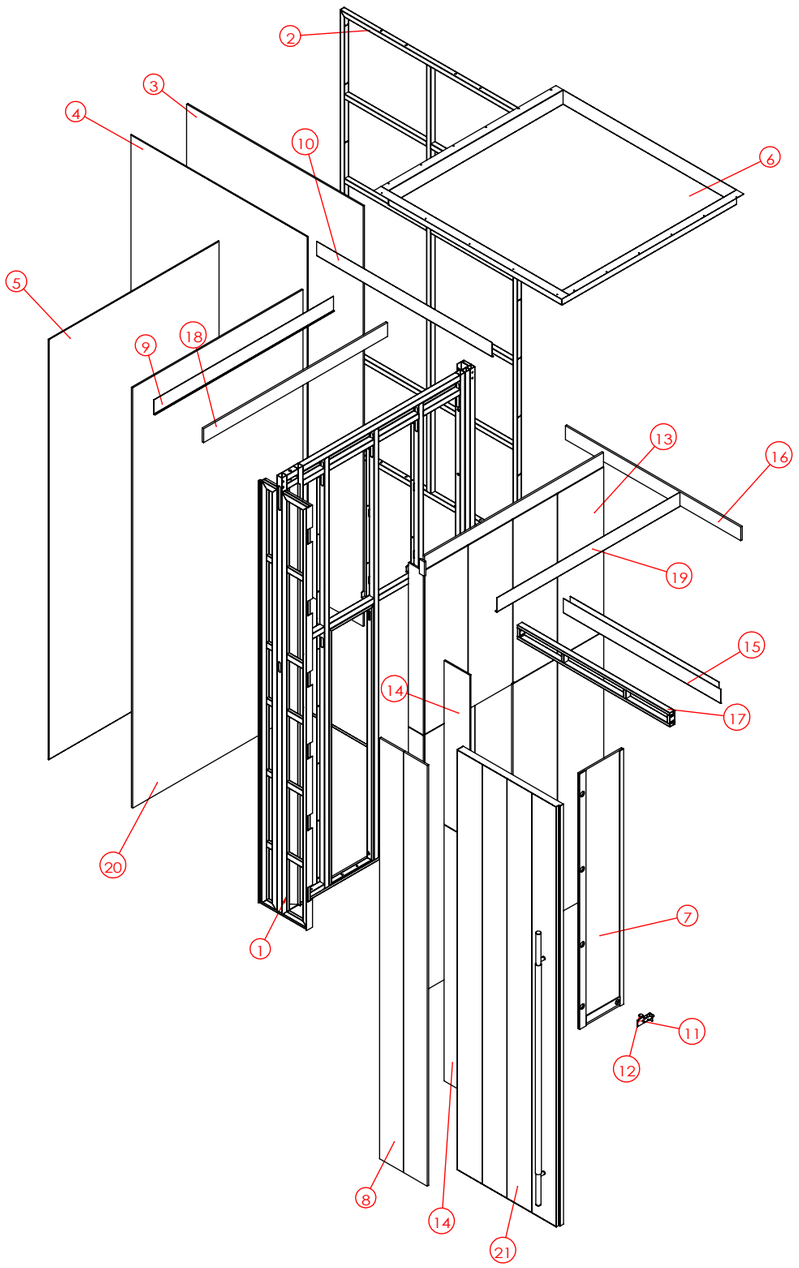

No. 序号	Part Description 零件描述	Quantity 数量	Material 材质	Finish 表面
1	5Z71462201	1	IRON铁	镀锌管/MT-06
2	5Z71462205	1	IRON铁	镀锌管
3	5Z71462213	1	铝蜂窝板	原色
4	5Z73462204	1	Mirror镜子	超白
5	5Z73430107	1	Mirror镜子	超白
6	5Z71462206	1	IRON铁	MT-06-3962
7	5z72461709	1	A1级防火玻镁板/铝板	CM-05-3962/原色
8	5Z79462211	1	水泥板	WD-10-3962
9	5z71419216	1	IRON铁	MT-06-3962
10	5Z71462207	1	IRON铁	MT-06-3962
11	5Z71022110	1	Stainless不锈钢	MT-04
12	管井锁	1	不锈钢	细拉丝
13	5Z72462202	1	A1级防火玻镁板	CM-05-3962
14	5Z72462212	1	A1级防火玻镁板	CM-05-3962
15	5Z71462203	1	IRON铁	MT-06-3962
16	5Z72462208	1	A1级防火玻镁板	白色底漆
17	5Z71462209	1	IRON铁	镀锌管
18	5Z72462210	1	A1级防火玻镁板	白色底漆
19	5z71462107	1	IRON铁	MT-06-3962
20	5Z71430105	1	铝蜂窝板	原色
21	左开门	1	IRON铁/Stainless不锈钢/防火MDF/Glass玻璃/Mirror镜子	GRIS METALIZADO 1401/M-2531白色手刷纹

技术要求(Technical Requirements)：
1、供货方要相应配同色的连接件; 螺杆类连接件要装在相应位置，以防止孔位偏差;
(The supplier needs to provide the connectorand match the color;
The threaded rod must be pre-install into the correct location to avoid the deviation)
2、金属件要求无披锋，焊接牢固，无虚焊，承重部位必须满焊;
(The metal parts must be smoothly, strong welding, full weld on the loading location)
3、金属件所有见光部位不允许有影响外观效果的焊疤;
(Forbid the welding mark on the appearance surface of metal parts)
4、注意公差配合:镜子和玻璃尺寸, 需与挂臂配合的挂钩内卡口,如未注明公差按负公差0.5mm加工.
(Take note the tolerance for mirror,glass, the hook which needs to assembled with bar and so on, the unspecifed tolerance is -0.5mm.)
5、所有可见螺丝均为内六角螺丝.
(All the appearance screws must be allen screws)
6、所有镜子、玻璃、大理石4边和4角都要磨边，金属件所有边角无坡锋\无毛刺，防止伤人。
(All mirrors, glass, marble 4 sides and 4 angles need to sanding, all corners of metal furniture need to polish,no burr, prevent injuries.)
7、凡是涉及到走线的产品，供货方必须穿好电线。
(The supplier must wear all wire.)
8、供货方必须装配好由供货方生产的配套产品，例如层板托、连接件。
(the supplier must Pre assembled accessory, such as lamination, connector.)
9.所有部件焊接时要磨45°左右的斜边,辅助焊接,超过轮廓线外的焊点要磨平。

SHEET FORMAT 图纸大小 A3	UNITS单位 mm	8Z70462200 -图纸1	PROJECT NO.内部单号 0000/00	STORE CODE店铺号 0000
DRAWN BY制图 HaifengTong	SCALE比例 1:35		ORDER NO.订单号 000	
ORDER DATE下单日期 00/00/00	DELIVERY DATE入库日期 00/00/00		ZARA	
CLIENT DRAWING图户图 Proy V.0	VERSION版本 V.0		CAAMAÑOASIA公司	
ASSEMBLED IN:组装场所 INTERIOR	DRAWING TYPE图纸类型 MANUFACTURING			

Path存储路径:*E:\仝海峰\ZARA\3962上海南京路店\试衣间更新--10-14\试衣间9-8Z70462200\8Z70462200-9\8Z70462200*

创建日期(Created Date)
2025年9月13日 19:07:01

上次保存的日期(Last Saved Date)
2025年10月18日 10:14:21