GENERICOS
CENTRAL

PARAGÜERO ACERO

ACABADOS

1 ACERO INOX SATINADO ESTANDAR. REF 2202

ESTRUCTURA
VARILLA ACERO Ø10mm

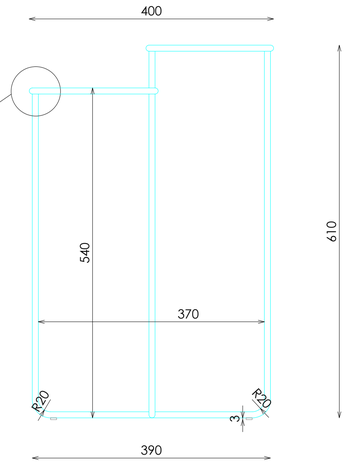

ALZADO

CUBA (2 NIVELES)
ACERO 2mm

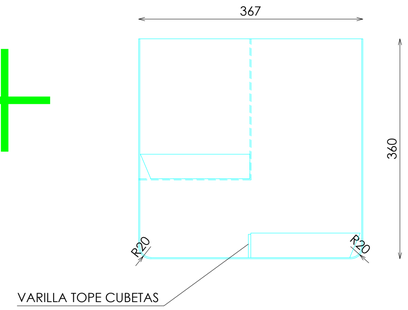

ALZADO

CUBETA (2 UDS X MUEBLE)
ACERO 2mm

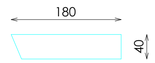

ALZADO

PARAGÜERO

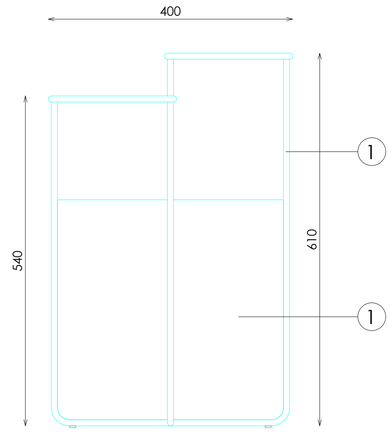

ALZADO

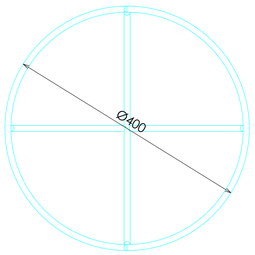

PLANTA

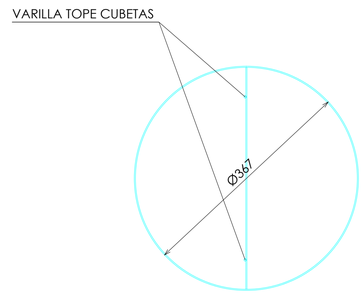

PLANTA

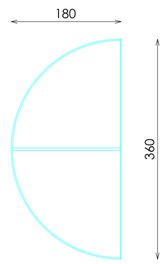

PLANTA

PLANTA

E: 1_10

Código: 20AZCMC017B
Matrícula Gc-Paragüero Acero 221B
Versión: B
Fecha: abr-22
Imagen: 221

STUDIOZARA