GENERICOS
CENTRAL

BOX SECOND LIFE

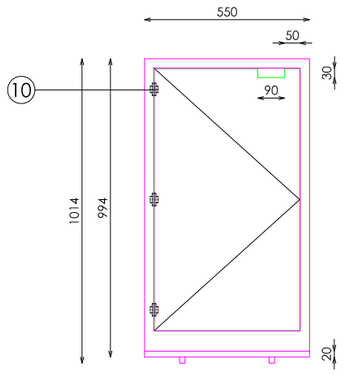

ALZADO PUERTA

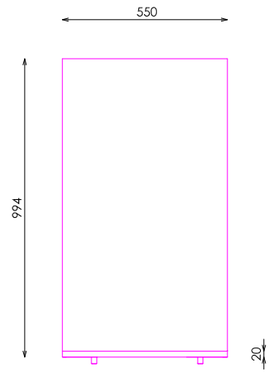

ALZADO LATERAL

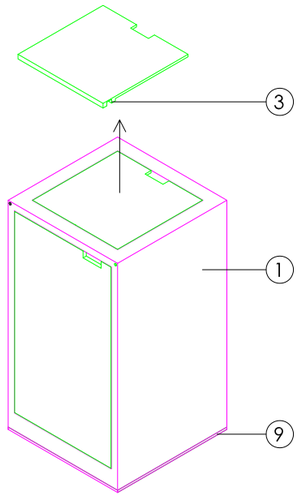

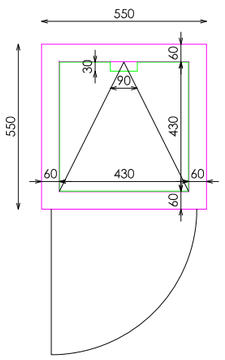

PLANTA

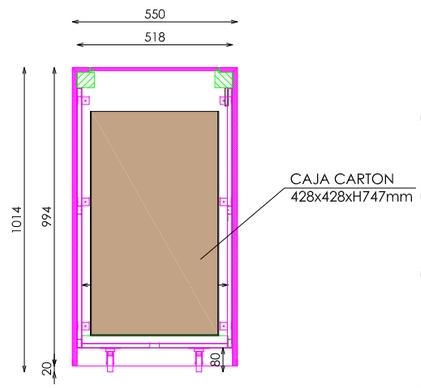

SECCION

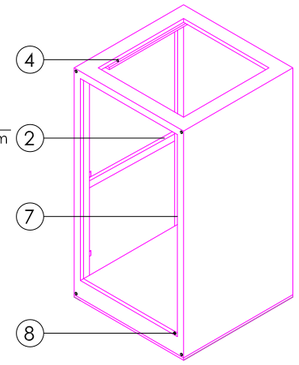

ISOMETRICA

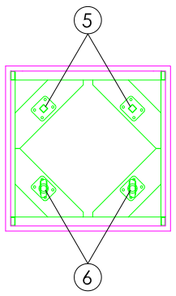

PLANTA RUEDAS

ACABADOS

1. METAL LACADO AFINACION UNDORA TRAVERTINO NAVONA GRIS. REF 2508
2. ESTRUCTURA METALICA ACABADO RAL 9003 MATE
3. BISAGRAS DE EJE CON DAMPER HG-JHM
4. AMORTIGUADOR SILENT SYSTEM
5. PATAS METALICAS ACABADO RAL 9003 MATE
6. RUEDAS LPA-POA 50G
7. GOLPETE IMAN BLANCO
8. GOLPETE IMAN EMBUTIR
9. ACERO INOX ACABADO AXALTA REF.2001
10. BISAGRA SOSS OCULTA

Se enviará una unidad de este elemento por sección de Señora en los siguientes paises, siempre y cuando la tienda NO incorpore el BUZON RECOGIDA DE ROPA :

España	Bulgaria	Aruba	Rep Dominicana	Singapur
Portugal	Montenegro	Belgica	Paraguay	Tailandia
Irlanda	Kosovo	Perú	Baharain	Luxemburgo
Uk	Serbia	Nueva Zelanda	Guatemala	Puerto Rico
Holanda	Armenia	Rep Checa	Nicaragua	Suiza
Dinamarca	Grecia	Finlandia	Costa Rica	Kuwait
China	Japón	Ecuador	Chile	EAU
Suecia	Polonia	Colombia	Qatar	Arabia Saudi
Hong Kong	Ucrania	Islandia	Oman	Estados Unidos
Macao	México	Kazajistán	Lituania	Eslovenia
Francia	Brasil	Jordania	Letonia	Marruecos
Taiwan	Georgia	Filipinas	Malta	Alemania
Noruega	Albania	Salvador	Tunez	Austria
Australia	Azerbayán	Egipto	Indonesia	Israel
Libano	Bielorrusia	Chipre	India	Turquia
Sudafrica	Korea	Croacia	Andorra	Uruguay
Canada	Macedonia	Bosnia	Argelia	Vietnam
Mónaco	Hugria	Malasia	Estonia	Rusia
Rumanía	Eslovaquia	Honduras	Panamá	Argentina

E: 1_20

Código: 25PZCMC007A
Matrícula: Gc-Box Second Life 225A
Versión: A
Fecha: 09/05/2025
Imagen: 225

STUDIOZARA

DESCRIBE描述	ZARA CODE	MATERIAL材料	FINISH颜色	PROCESSES工艺	UNIT WEIGHT单件重量(Kg)
8Z70176000	25PZCMC007A	IRON铁/Stainless不锈钢	METAL LACADO AFINACION UNDORA TRAVERTINO NAVONA GRIS. REF 2508/2001号灰色哑光不锈钢拉丝	cut/weld/drill/polish/paint	9.65

No. 序号	Part Description 零件描述	Quantity 数量	Material 材质	Finish 颜色
1	5Z71176001	1	IRON铁	METAL LACADO AFINACION UNDORA TRAVERTINO NAVONA GRIS. REF 2508
2	5Z71096303	1	Stainless不锈钢	ACERO INOX ACABADO AXALTA REF.2001/2001号灰色哑光不锈钢拉丝
3	1617102278	2	Nylon尼龙	Black黑色

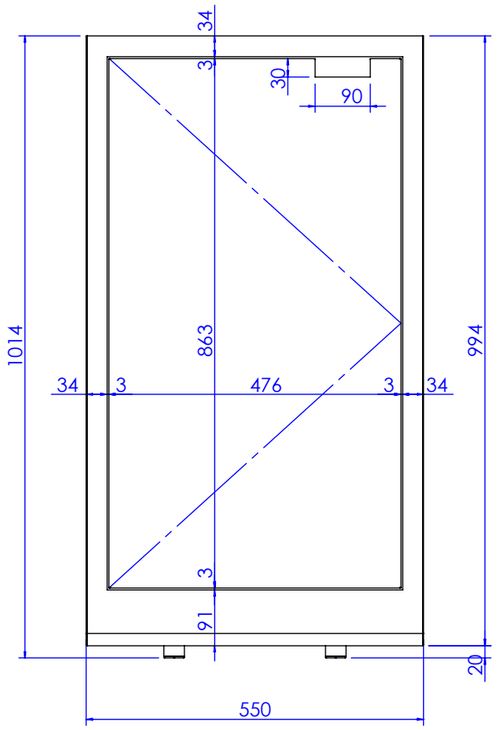

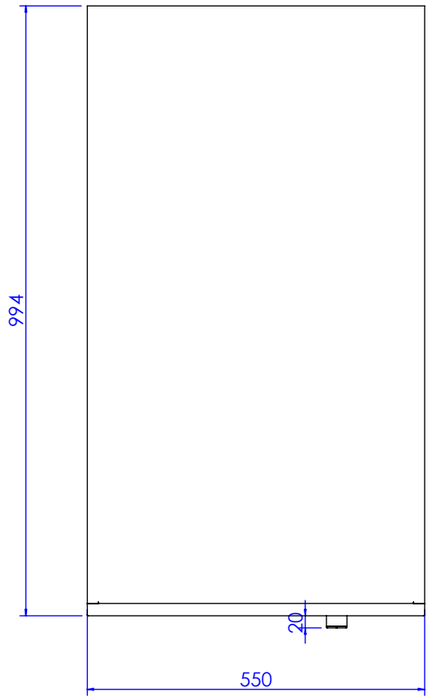

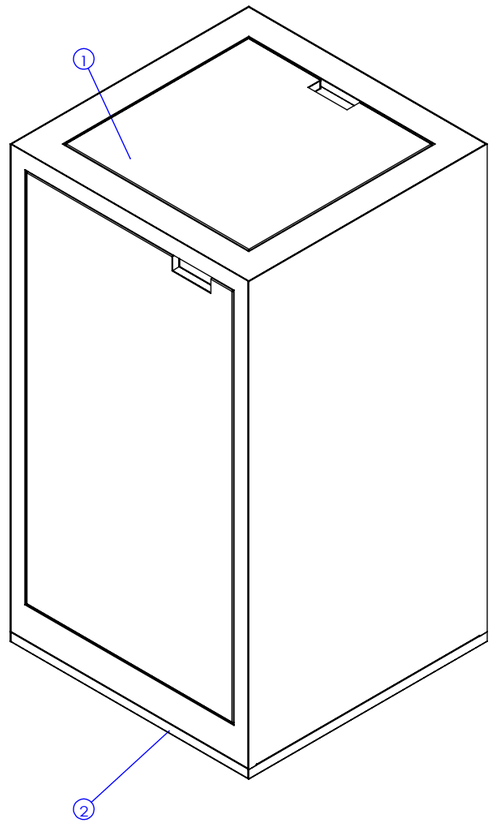

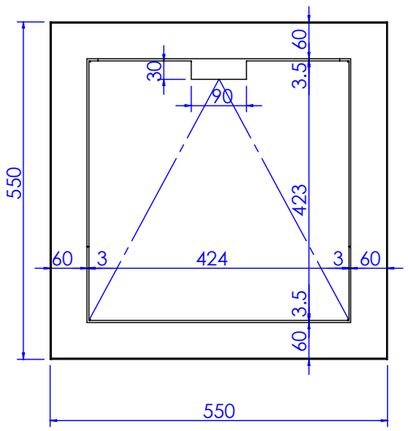

技术要求(Technical Requirements)：
1、供货方要相应配同色的连接件; 螺杆类连接件要装在相应位置，以防止孔位偏差;
(The supplier needs to provide the connectorand match the color;
The threaded rod must be pre-install into the correct location to avoid the deviation)
2、金属件要求无披锋，焊接牢固，无虚焊，承重部位必须满焊;
(The metal parts must be smoothly, strong welding, full weld on the loading location)
3、金属件所有见光部位不允许有影响外观效果的焊疤;
(Forbid the welding mark on the appearance surface of metal parts)
4、注意公差配合:镜子和玻璃尺寸, 需与挂臂配合的挂钩内卡口,如未注明公差按负公差0.5mm加工.
(Take note the tolerance for mirror,glass, the hook which needs to assembled with bar and so on, the unspecifed tolerance is -0.5mm.)
5、所有可见螺丝均为内六角螺丝.
(All the appearance screws must be allen screws)
6、所有镜子、玻璃、大理石4边和4角都要磨边，金属件所有边角无披锋\无毛刺，防止伤人。
(All mirrors, glass, marble 4 sides and 4 angles need to sanding, all corners of metal furniture need to polish,no burr, prevent injuries.)
7、凡是涉及到走线的产品，供货方必须穿好电线。
(The supplier must wear all wire.)
8、供货方必须装配好由供货方生产的配套产品，例如层板托、连接件。
(the supplier must Pre assembled accessory, such as lamination, connector.)
9.所有部件焊接时要磨45°左右的斜边,辅助焊接,超过轮廓线外的焊点要磨平。

SHEET FORMAT 图纸大小 A3	UNITS单位 mm	8Z70176000 -总装	PROJECT NO.内部单号 0000/00	STORE CODE店铺号 0000
DRAWN BY制图 FrazerZhu	SCALE比例 1:10		ORDER NO.订单号 000	
ORDER DATE下单日期 00/00/00	DELIVERY DATE入库日期 00/00/00	BOX SECOND LIFE	ZARA	
CLIENT DRAWING图户图 Proy V.0	VERSION版本 V.0		CAAMAÑOASIA公司	
ASSEMBLED IN:组装场所 INTERIOR	DRAWING TYPE图纸类型 MANUFACTURING			

Path存储路径:*E:\Frazer zhu\ZARA\ZARA 9183 印度\8Z70176000-25PZCMC007A\8Z70176000*

创建日期(Created Date) 2025年6月5日 16:00:41

上次保存的日期(Last Saved Date) 2026年1月16日 14:35:09