QTY数量	DESCRIBE描述	SUPPLIER供应部门	REFERENCE参考信息	MATERIAL材料	FINISH颜色	PROCESSES工艺	UNIT WEIGHT单件重量(Kg)	TOTAL WEIGHT总重量(Kg)
	8Z40166000女装试衣间（半套，数字在右，无方管加强，门板装挂衣钩）	SUPPLIER	REFERENCE			cut/weld/drill/polish/paint	166980.86	

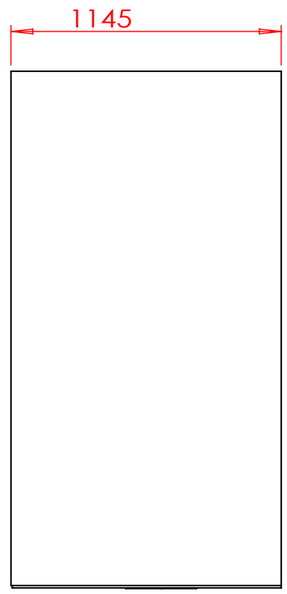

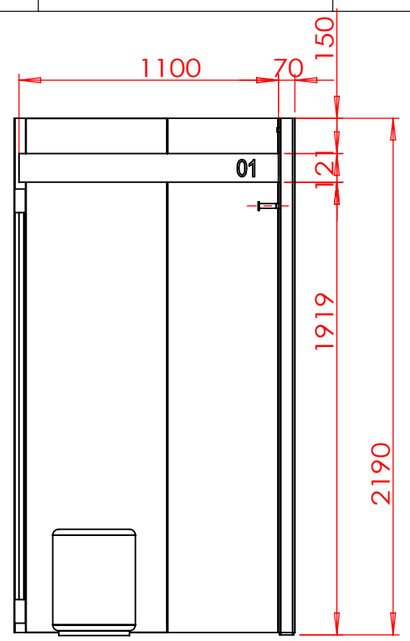

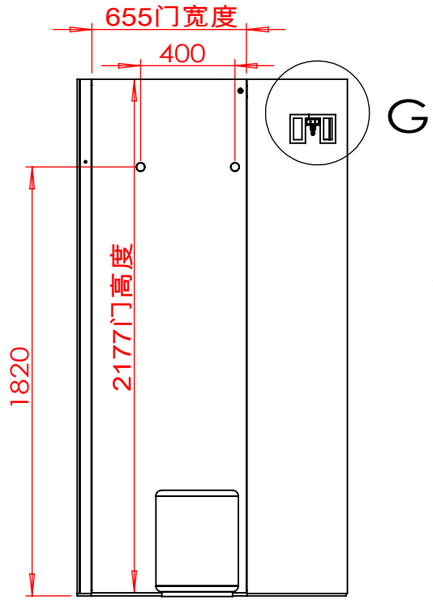

注意：此套数字在右！！
1、安装时注意此套无加强方管，
需与8Z40165500共用40方管加强框
2、外侧无墙！！

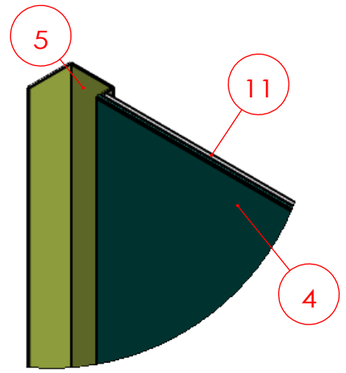

局部视图 E

比例 1 : 5

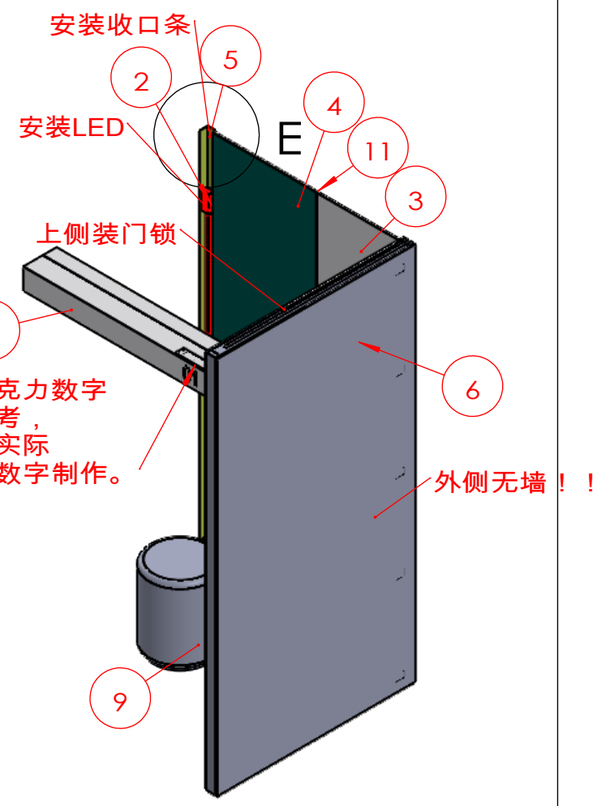

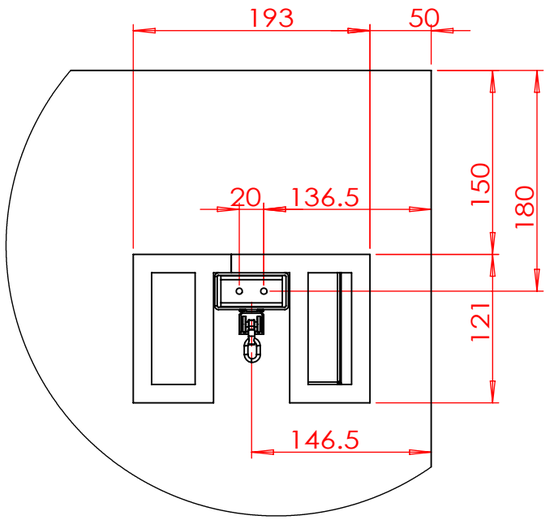

局部视图 G

比例 1 : 5

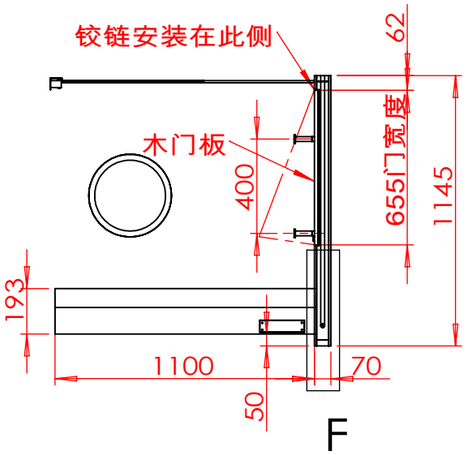

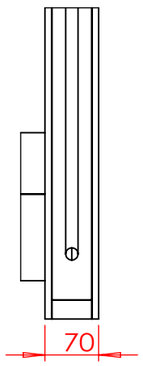

局部视图 F

比例 1 : 8

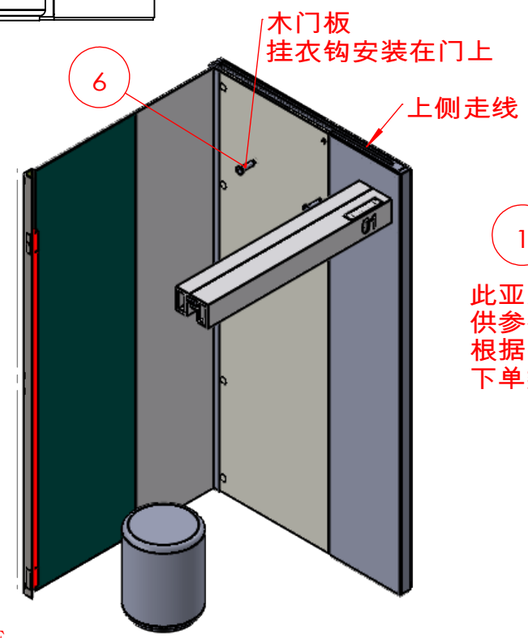

技术要求(Technical Requirements)：
1、供货方要相应配同色的连接件; 螺杆类连接件要装在相应位置，以防止孔位偏差;
(The supplier needs to provide the connectorand match the color;
The threaded rod must be pre-install into the correct location to avoid the deviation)
2、金属件要求无披锋，焊接牢固，无虚焊，承重部位必须满焊;
(The metal parts must be smoothly, strong welding, full weld on the loading location)
3、金属件所有见光部位不允许有影响外观效果的焊疤;
(Forbid the welding mark on the appearance surface of metal parts)
4、注意公差配合:镜子和玻璃尺寸，需与挂臂配合的挂钩内卡口,如未注明公差按负公差0.5mm加工.
(Take note the tolerance for mirror,glass, the hook which needs to assembled with bar and so on, the unspecifed tolerance is -0.5mm.)
5、所有可见螺丝均为内六角螺丝.
(All the appearance screws must be allen screws)
6、所有镜子、玻璃、大理石4边和4角都要磨边，金属件所有边角无坡锋\无毛刺，防止伤人。
(All mirrors, glass, marble 4 sides and 4 angles need to sanding, all corners of metal furniture need to polish,no burr, prevent injuries.)
7、凡是涉及到走线的产品，供货方必须穿好电线。
(The supplier must wear all wire.)
8、供货方必须装配好由供货方生产的配套产品，例如层板托、连接件。
(the supplier must Pre assembled accessory, such as lamination, connector.)
9.所有部件焊接时要磨45°左右的斜边,辅助焊接,超过轮廓线外的焊点要磨平。

SHEET FORMAT 图纸大小 A3	UNITS单位 mm	8Z40166000女装试衣间（半套，数字在右，无方管加强，门板装挂衣钩） -总图	PROJECT NO.内部单号 0000/00	STORE CODE店铺号 0000
DRAWN BY制图 EmmaMa	SCALE比例 1:26		ORDER NO.订单号 000	
ORDER DATE下单日期 00/00/00	DELIVERY DATE入库日期 00/00/00	----	ZARA	
CLIENT DRAWING图户图 Proy V.0	VERSION版本 V.0	----	CAAMAÑOASIA公司	
ASSEMBLED IN:组装场所 INTERIOR	DRAWING TYPE图纸类型 MANUFACTURING	----		

Path存储路径:D:\Emma Ma\ZARA 1225台湾店\女装试衣间新款\8Z40166000女装试衣间（半套，数字在右，无方管加强，门板装挂衣钩）2022.07.20更改（改总图、侧板）\8Z40166000女装试衣间（半套，数字在右，无方管加强，门板装挂衣钩）

创建日期(Created Date) 2022年3月14日 13:58:53

上次保存的日期(Last Saved Date) 2022年7月28日 9:52:08

QTY数量	DESCRIBE描述	SUPPLIER供应部门	REFERENCE参考信息	MATERIAL材料	FINISH颜色	PROCESSES工艺	UNIT WEIGHT单件重量(Kg)	TOTAL WEIGHT总重量(Kg)
	8Z40166000女装试衣间（半套，数字在右，无方管加强，门板装挂衣钩）	SUPPLIER	REFERENCE			cut/weld/drill/polish/paint	166980.86	

爆炸视图

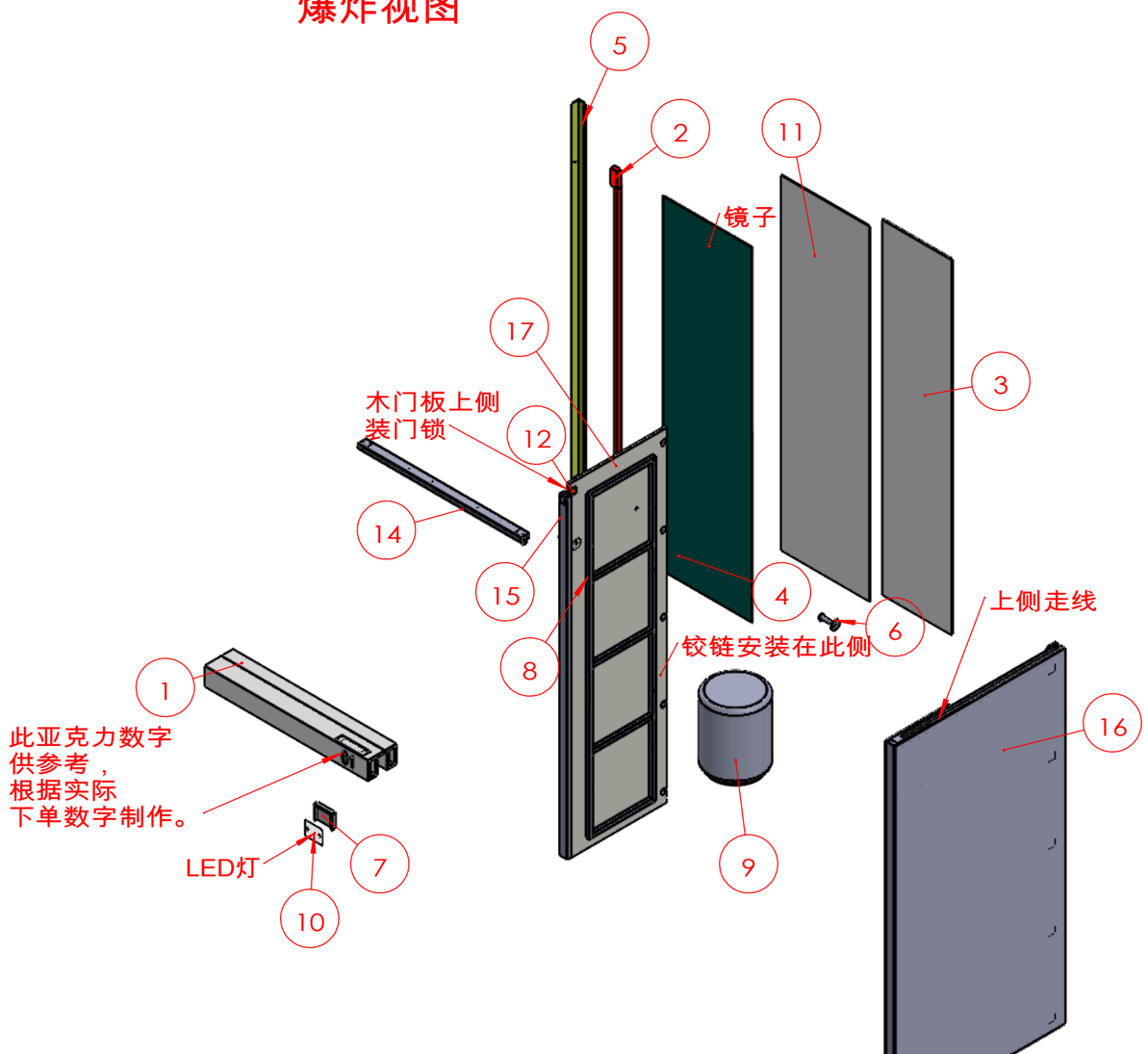

No. 序号	Part Description 零件描述	数量	MATERIAL	FINISH
22	5Z41165124	1	不锈钢	ACERO INOX SATINADO ESTANDAR. REF 2202
21	5Z41165123	2	不锈钢	2202号拉丝
20	5Z41128708L型角码	2	Stainless不锈钢	
19	5Z41165820T型连接件	2	Stainless不锈钢	
18	5Z41032513-连接片	2	Stainless不锈钢	
17	5Z42165306门板	1	防火MDF	RESINA GRIS CLARO NARON REF.1904
16	5Z42166001侧板外侧无墙	1	防火MDF	RESINA GRIS CLARO NARON REF.1904
15	5Z41165120侧板用内部加强管	1	IRON铁	自喷漆
14	5Z41146808铝合金布帘杆	1	铝合金	根据样品
13	5Z41165121锁舌固定板	1	Stainless不锈钢	
12	小博士门锁	1		
11	5Z42165107镜子后背板	1	防火MDF	RESINA GRIS CLARO NARON REF.1904
10	LED灯板	1		
9	5Z42165125-圆凳喷漆	1	阻燃MDF	RESINA GRIS CLARO NARON REF.1904
8	5Z41165113门板加强框	1	铁	自喷漆
7	5Z42165104挡光板	1	防火MDF	白色底漆
6	5Z41165112试衣间挂衣钩	2	不锈钢	ACERO INOX SATINADO ESTANDAR. REF 2202
5	5Z41165111收口条	1	Stainless不锈钢	ACERO INOX SATINADO ESTANDAR. REF 2202
4	5Z43165116镜子（墙面）	1	镜子	超白
3	5Z42165103背板	1	防火MDF	RESINA GRIS CLARO NARON REF.1904
2	LED灯管	1		
1	5Z42165102横挡	1	防火MDF	RESINA GRIS CLARO NARON REF.1904

技术要求(Technical Requirements)：
1、供货方要相应配同色的连接件; 螺杆类连接件要装在相应位置，以防止孔位偏差;
(The supplier needs to provide the connector and match the color;
The threaded rod must be pre-install into the correct location to avoid the deviation)
2、金属件要求无披锋，焊接牢固，无虚焊，承重部位必须满焊;
(The metal parts must be smoothly, strong welding, full weld on the loading location)
3、金属件所有见光部位不允许有影响外观效果的焊疤;
(Forbid the welding mark on the appearance surface of metal parts)
4、注意公差配合:镜子和玻璃尺寸，需与挂臂配合的挂钩内卡口,如未注明公差按负公差0.5mm加工.
(Take note the tolerance for mirror,glass, the hook which needs to assembled with bar and so on, the unspecifed tolerance is -0.5mm.)
5、所有可见螺丝均为内六角螺丝.
(All the appearance screws must be allen screws)
6、所有镜子、玻璃、大理石4边和4角都要磨边，金属件所有边角无坡锋\无毛刺，防止伤人。
(All mirrors, glass, marble 4 sides and 4 angles need to sanding, all corners of metal furniture need to polish,no burr, prevent injuries.)
7、凡是涉及到走线的产品，供货方必须穿好电线。
(The supplier must wear all wire.)
8、供货方必须装配好由供货方生产的配套产品，例如层板托、连接件。
(the supplier must Pre assembled accessory, such as lamination, connector.)
9.所有部件焊接时要磨45°左右的斜边,辅助焊接,超过轮廓线外的焊点要磨平。

SHEET FORMAT 图纸大小 A3	UNITS单位 mm	8Z40166000女装试衣间（半套，数字在右，无方管加强，门板装挂衣钩） -爆炸图	PROJECT NO.内部单号 0000/00 / STORE CODE店铺号 0000
DRAWN BY制图 EmmaMa	SCALE比例 1:25		ORDER NO.订单号 000
ORDER DATE下单日期 00/00/00	DELIVERY DATE入库日期 00/00/00	----	ZARA
CLIENT DRAWING图户图 Proy V.0	VERSION版本 V.0	----	CAAMAÑOASIA公司
ASSEMBLED IN:组装场所 INTERIOR	DRAWING TYPE图纸类型 MANUFACTURING	----	

Path存储路径:D:\Emma Ma\ZARA 1225台湾店\女装试衣间新款\8Z40166000女装试衣间（半套，数字在右，无方管加强，门板装挂衣钩）2022.07.20更改（改总图、侧板）\8Z40166000女装试衣间（半套，数字在右，无方管加强，门板装挂衣钩）

创建日期(Created Date) 2022年3月14日 13:58:53

上次保存的日期(Last Saved Date) 2022年7月28日 9:52:08