SEÑORA
DOTACIÓN

EXPOSITOR PINZA 140 BASE MASTIL H255 ACERO

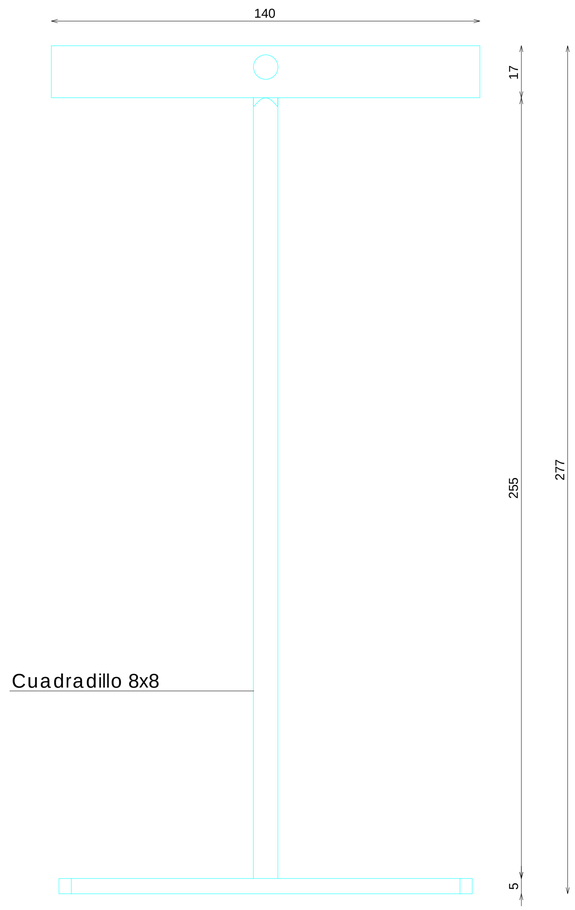

ALZADO

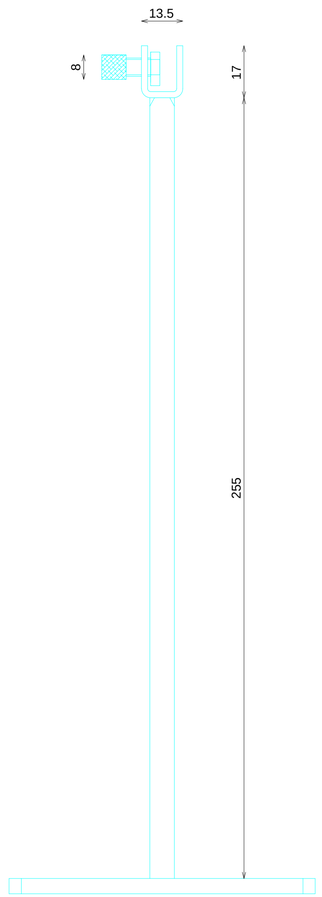

PERFIL

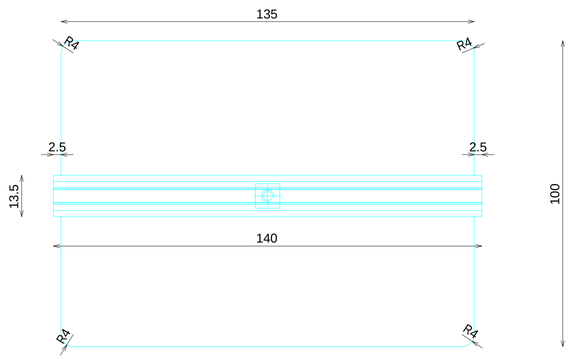

PLANTA

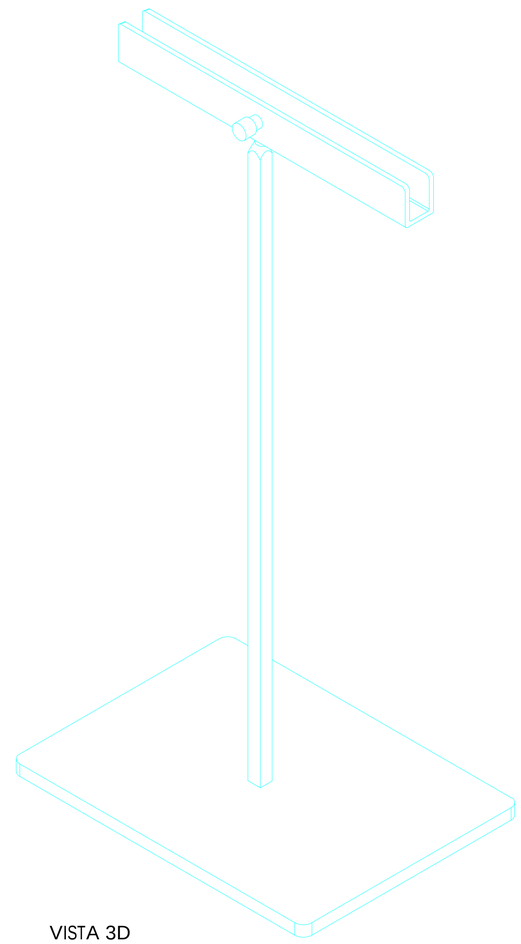

VISTA 3D

ACABADOS

1 ACERO INOX SATINADO ESTANDAR. REF 2202

DETALLE ANCLAJE

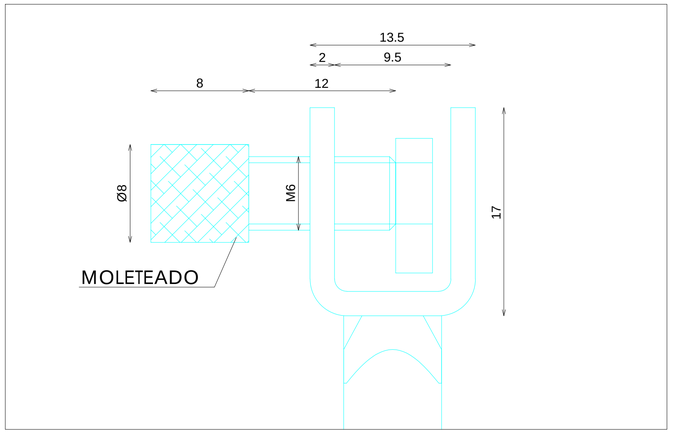

DETALLE CHAPA REMACHADA

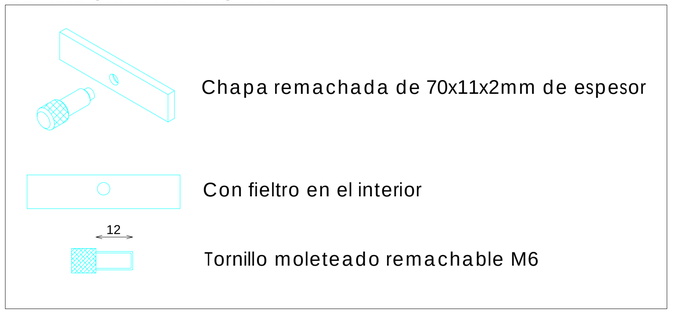

DOTACION CUANDO LA TIENDA ESTANDAR

DESCRIPCION	Uds
TOTAL TIENDA	3

DOTACION CUANDO TODA LA TIENDA ES EN ACERO

DESCRIPCION	Uds
MENOS <700m2	11
ENTRE 700m2 Y 800m2	12
ENTRE 800m2 Y 900m2	14
ENTRE 900m2 Y 1000m2	15
ENTRE 1000m2 Y 1100m2	17
ENTRE 1100m2 Y 1200m2	18
MAS >1200m2	20

E: 1_2

Código: xx
Matrícula:
Versión: B
Fecha: nov-24
Imagen: Parly

8Z70086000

STUDIOZARA

C:\Users\GARYge\Desktop\Order\加了8Z的---16660-Dotation-全代码.dwg, 2025/2/28 21:54:01