QTY数量	DESCRIBE描述	SUPPLIER供应部门	REFERENCE参考信息	MATERIAL材料	FINISH颜色	PROCESSES工艺	UNIT WEIGHT单件重量(Kg)	TOTAL WEIGHT总重量(Kg)
	8Z30227700	SUPPLIER	REFERENCE	-	-	cut/weld/drill/polish/paint	46.50	

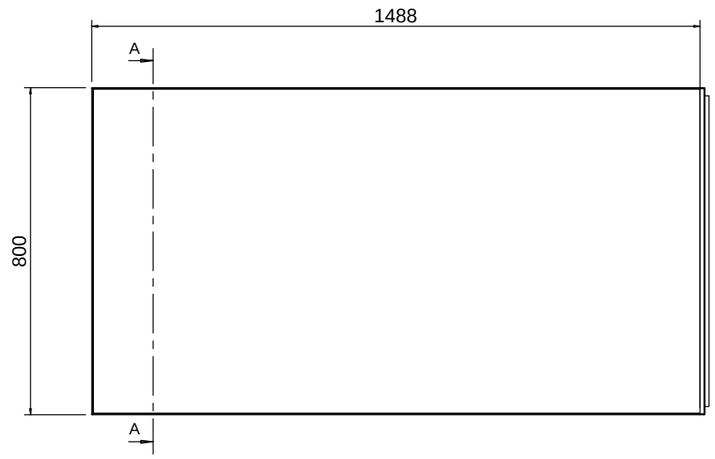

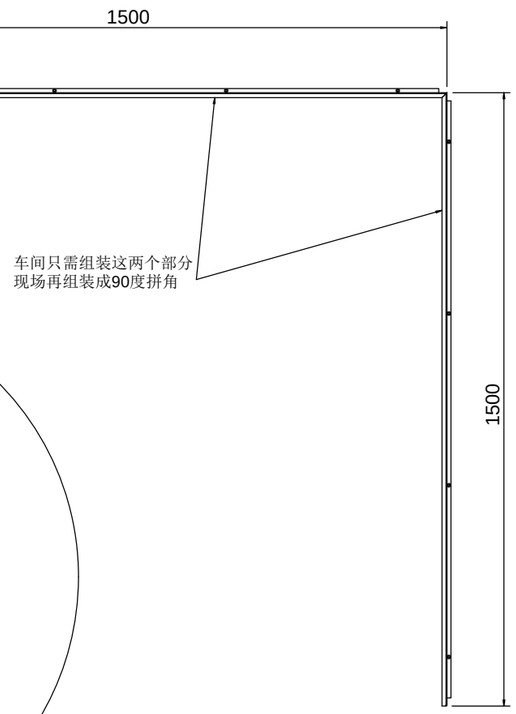

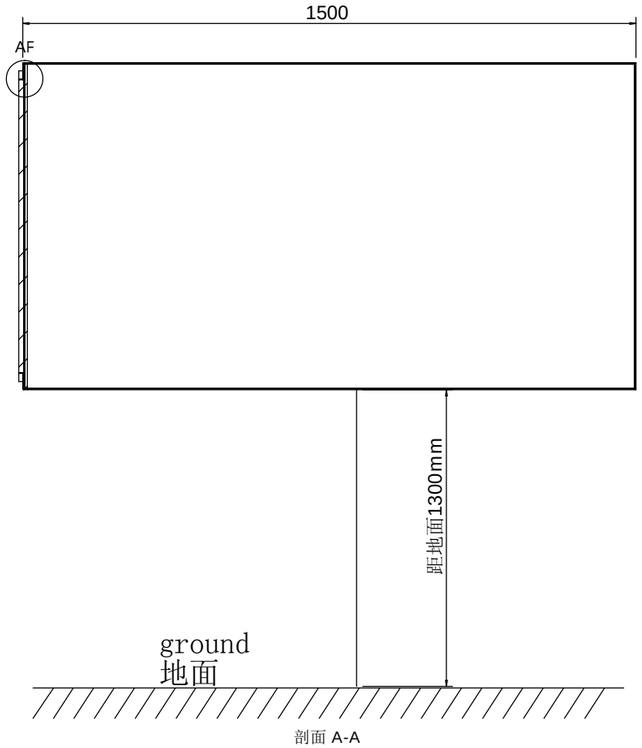

剖面 A-A

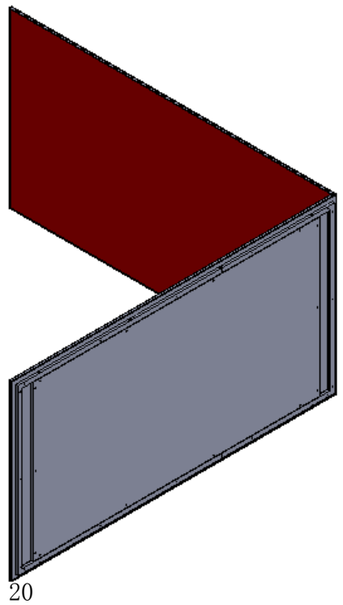

比例 1 : 20

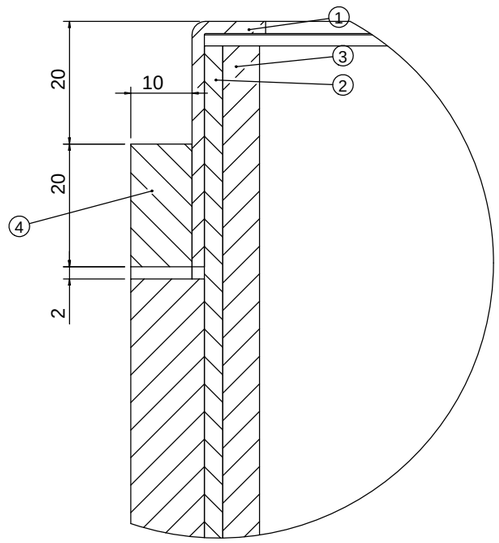

局部视图 AF
比例 1 : 1

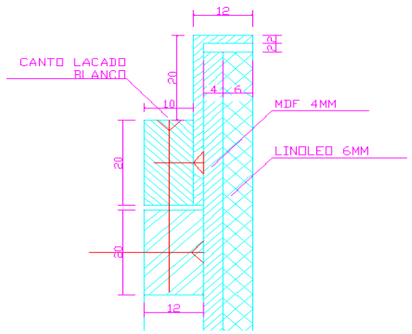

Nº	PIEZA	UD.	MATERIAL	FINISH
1	5Z31227701	2	IRON铁	RAL 9011 亚光黑
2	5Z32227702	1	防火MDF	原色/边部30mm宽喷黑色
3	5Z39227703	1	Linoleum(油毡)	暂时没样品（等待PM样品)
4	5Z32227704	2	防火MDF	RAl 9011亚光黑

技术要求(Technical Requirements):
1、供货方要相应配同色的连接件; 螺杆类连接件要装在相应位置，以防止孔位偏差;
(The supplier needs to provide the connectorand match the color;
The threaded rod must be pre-install into the correct location to avoid the deviation)
2、金属件要求无披锋，焊接牢固，无虚焊，承重部位必须满焊;
(The metal parts must be smoothly, strong welding, full weld on the loading location)
3、金属件所有见光部位不允许有影响外观效果的焊疤;
(Forbid the welding mark on the appearance surface of metal parts)
4、注意公差配合:镜子和玻璃尺寸，需与挂臂配合的挂钩内卡口,如未注明公差按负公差0.5mm加工.
(Take note the tolerance for mirror,glass, the hook which needs to assembled with bar and so on, the unspecifed tolerance is -0.5mm.)
5、所有可见螺丝均为内六角螺丝.
(All the appearance screws must be allen screws)
6、所有镜子、玻璃、大理石4边和4角都要磨边，金属件所有边角无坡锋\无毛刺，防止伤人。
(All mirrors, glass, marble 4 sides and 4 angles need to sanding, all corners of metal furniture need to polish,no burr, prevent injuries.)
7、凡是涉及到走线的产品，供货方必须穿好电线。
(The supplier must wear all wire.)
8、供货方必须装配好由供货方生产的配套产品，例如层板托、连接件。
(the supplier must Pre assembled accessory, such as lamination, connector.)
9.所有部件焊接时要磨45°左右的斜边,辅助焊接,超过轮廓线外的焊点要磨平。

SHEET FORMAT 图纸大小 **A3**	UNITS单位 **mm**	8Z30227700 -总装	PROJECT NO.内部单号 **0000/00**	STORE CODE店铺号 **0000**
DRAWN BY制图 **NikoXu**	SCALE比例 **1:15**		ORDER NO.订单号 **000**	
ORDER DATE下单日期 **00/00/00**	DELIVERY DATE入库日期 **00/00/00**	----	ZARA	
CLIENT DRAWING图户图 **Proy V.0**	VERSION版本 **V.0**	----		
ASSEMBLED IN:组装场所 **INTERIOR**	DRAWING TYPE图纸类型 **MANUFACTURING**	----	CAAMAÑOASIA公司	

Path存储路径:Z:\Share\00_资料-Database\5_生产图-Drawing\6_ZARA\Furniture\3_2.13+GARRET\4_TRF\04_中央区-Central\140ADMP08A\03_140ADMP08A\8Z30227700-140ADMP008A-阴角\8Z30227700

创建日期(Created Date)
2017年1月17日 14:48:33

上次保存的日期(Last Saved Date)
2017年11月29日 21:01:17