SEÑORA
DOTACIÓN

*NOTA: ENVIAR SOLO CUANDO EL METAL DE LA TIENDA SEA NEGRO

EXPOSITOR PINZA 140 PERIMETRO D26 IMANES MASTIL H75 NEGRO

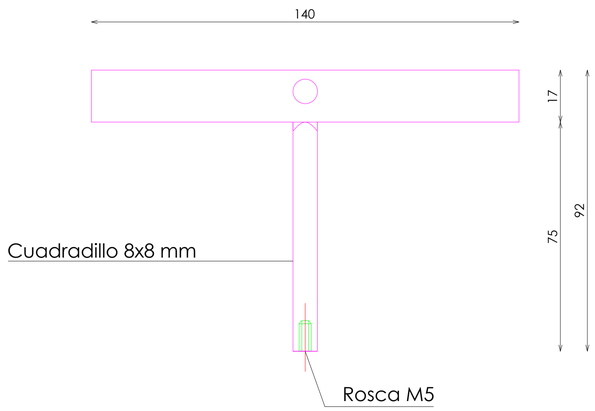

ALZADO

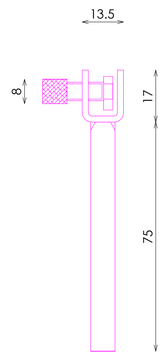

PERFIL

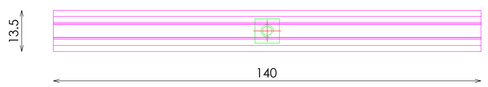

PLANTA

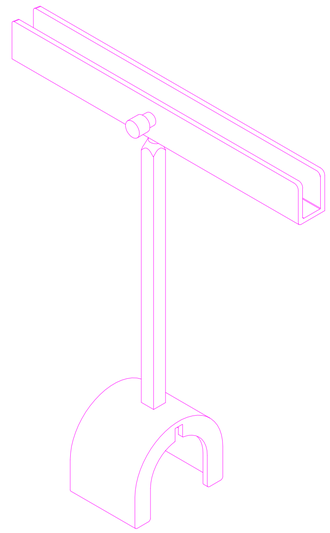

VISTA 3D

ACABADOS

1 METAL ACABADO NEGRO ADAPTA RW-9807. REF 2206

DETALLE ANCLAJE

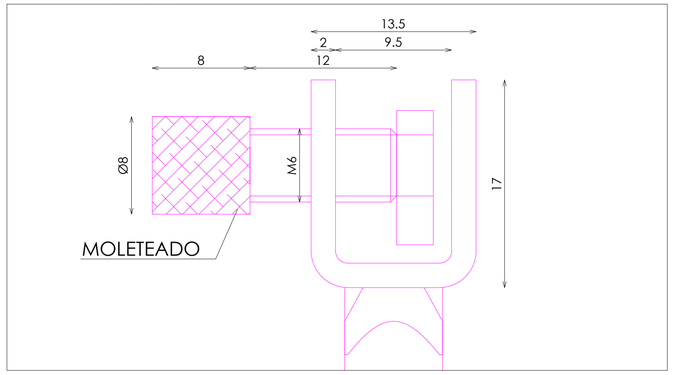

DETALLE CHAPA REMACHADA

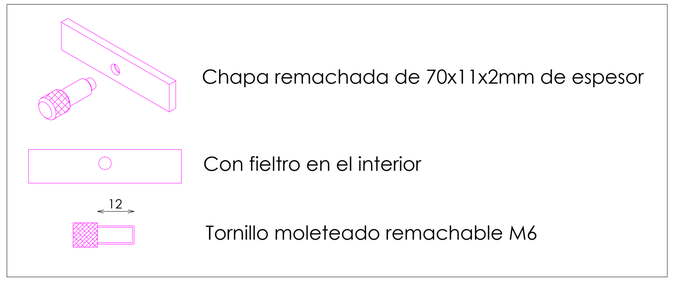

DETALLE ANCLAJE

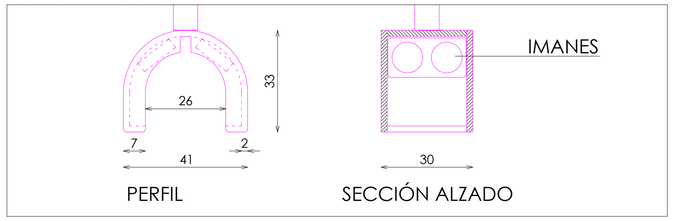

DOTACION

DESCRIPCION	Uds
MENOS <700m2	35
ENTRE 700m2 Y 800m2	40
ENTRE 800m2 Y 900m2	45
ENTRE 900m2 Y 1000m2	50
ENTRE 1000m2 Y 1100m2	55
ENTRE 1100m2 Y 1200m2	60
MAS >1200m2	65

E: 1_2

Código: 20ASEMD023D
Matrícula:
Versión: D
Fecha: sep-22
Imagen: 221

STUDIOZARA