QTY数量	DESCRIBE描述	SUPPLIER供应部门	REFERENCE参考信息	MATERIAL材料	FINISH颜色	PROCESSES工艺	UNIT WEIGHT单件重量(Kg)	TOTAL WEIGHT总重量(Kg)
	8Z40113800-男装试衣间-右边带门	SUPPLIER	REFERENCE	Stainless不锈钢/阻燃MDF/Mirror镜子		cut/weld/drill/polish/paint	206721.82	

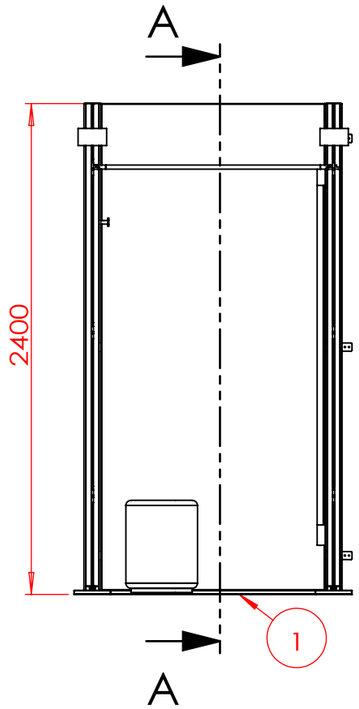

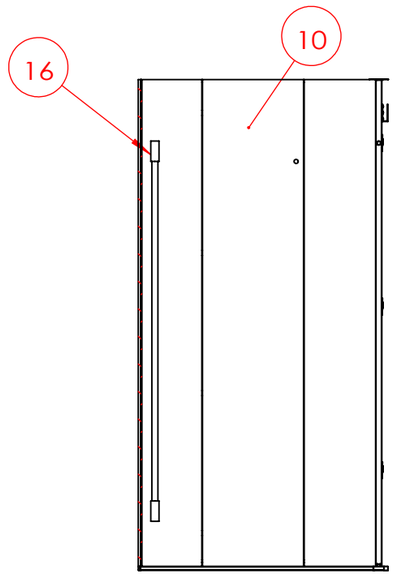

剖面 A-A

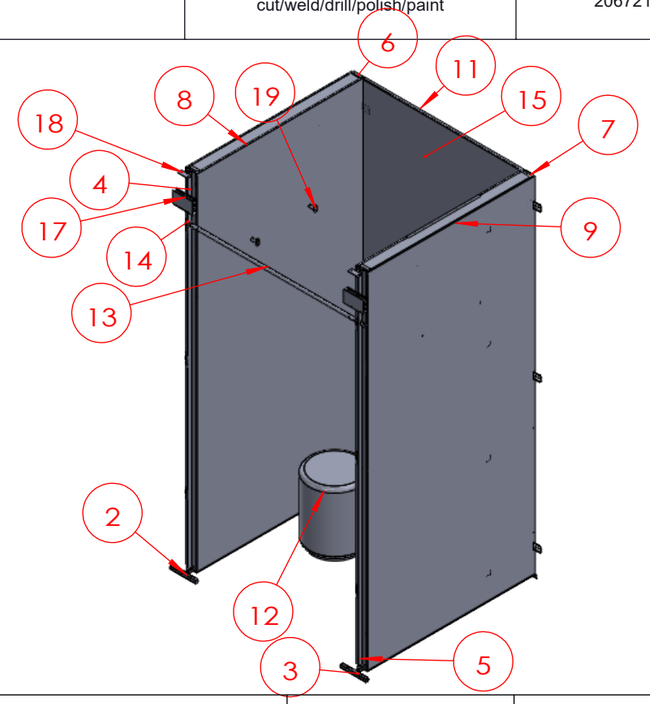

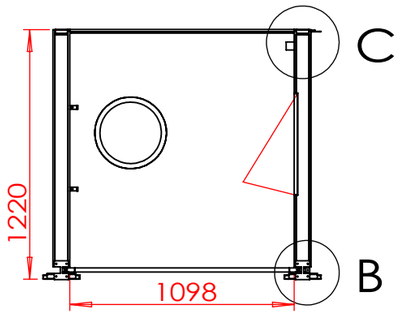

局部视图 C

比例 1 : 15

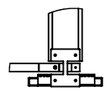

局部视图 B

比例 1 : 15

No. 序号	Part Description 零件描述	数量	MATERIAL	FINISH
19	5Z41113813-试衣间挂衣钩无门款	2	304#	2006号不锈钢竖拉丝GR60
18	5Z41113818-工型连接件	2	Stainless不锈钢	2006号不锈钢竖拉丝GR60
17	5Z44113319-亚克力灯板	2	灯白亚克力	灯白亚克力
16	LED灯管	1		
15	5Z43113315-镜子	1	Mirror镜子	
14	5Z41113814-连接片	6	Stainless不锈钢	2006号不锈钢竖拉丝GR60
13	5Z41113812-门帘横杆	1	Stainless不锈钢	2006号不锈钢竖拉丝GR60
12	5Z42113811-圆凳	1	阻燃MDF	2101号深灰硅藻纹
11	5Z42113310-镜子背板	1	阻燃MDF	
10	5Z42113809-门板	1	阻燃MDF	2101号深灰硅藻纹
9	5Z42113817-左侧板	1	阻燃MDF	2101号深灰硅藻纹
8	5Z42113808-侧板 -无门	1	阻燃MDF	2101号深灰硅藻纹
7	5Z41113807-中后立管	1	Stainless不锈钢	2006号不锈钢竖拉丝GR60
6	5Z41113806-后立管	1	Stainless不锈钢	2006号不锈钢竖拉丝GR60
5	5Z41113805-中前立管	1	Stainless不锈钢	2006号不锈钢竖拉丝GR60
4	5Z41113804-左前立管	1	Stainless不锈钢	2006号不锈钢竖拉丝GR60
3	5Z41113803-中底金属件	1	Stainless不锈钢	2006号不锈钢竖拉丝GR60
2	5Z41113802-左底金属件	1	Stainless不锈钢	2006号不锈钢竖拉丝GR60
1	5Z41113801-横底连接管	1	Stainless不锈钢	2006号不锈钢竖拉丝GR60

技术要求(Technical Requirements)：
1、供货方要相应配同色的连接件; 螺杆类连接件要装在相应位置，以防止孔位偏差;
(The supplier needs to provide the connectorand match the color;
The threaded rod must be pre-install into the correct location to avoid the deviation)
2、金属件要求无披锋，焊接牢固，无虚焊，承重部位必须满焊;
(The metal parts must be smoothly, strong welding, full weld on the loading location)
3、金属件所有见光部位不允许有影响外观效果的焊疤;
(Forbid the welding mark on the appearance surface of metal parts)
4、注意公差配合:镜子和玻璃尺寸, 需与挂臂配合的挂钩内卡口,如未注明公差按负公差0.5mm加工.
(Take note the tolerance for mirror,glass, the hook which needs to assembled with bar and so on, the unspecifed tolerance is -0.5mm.)
5、所有可见螺丝均为内六角螺丝.
(All the appearance screws must be allen screws)
6、所有镜子、玻璃、大理石4边和4角都要磨边，金属件所有边角无坡锋\无毛刺，防止伤人。
(All mirrors, glass, marble 4 sides and 4 angles need to sanding, all corners of metal furniture need to polish,no burr, prevent injuries.)
7、凡是涉及到走线的产品，供货方必须穿好电线。
(The supplier must wear all wire.)
8、供货方必须装配好由供货方生产的配套产品，例如层板托、连接件。
(the supplier must Pre assembled accessory, such as lamination, connector.)
9.所有部件焊接时要磨45°左右的斜边,辅助焊接,超过轮廓线外的焊点要磨平。

SHEET FORMAT 图纸大小: A3	UNITS单位: mm	8Z40113800-男装试衣间-右边带门 -图纸1	PROJECT NO.内部单号: 0000/00 / STORE CODE店铺号: 0000
DRAWN BY制图: EmmaMa	SCALE比例: 1:30		ORDER NO.订单号: 000
ORDER DATE下单日期: 00/00/00	DELIVERY DATE入库日期: 00/00/00	----	
CLIENT DRAWING图户图: Proy V.0	VERSION版本: V.0	----	
ASSEMBLED IN:组装场所: INTERIOR	DRAWING TYPE图纸类型: MANUFACTURING	----	CAAMAÑOASIA公司

Path存储路径:D:\Emma Ma\ZARA 试衣间打样后修改图纸（正式下单）2021.06.21\8Z40113800男装试衣间-右边带门\8Z40113800-男装试衣间-右边带门

创建日期(Created Date) 2021年6月23日 11:06:41

上次保存的日期(Last Saved Date) 2021年6月29日 15:01:31