QTY数量	DESCRIBE描述	SUPPLIER供应部门	REFERENCE参考信息	MATERIAL材料	FINISH颜色	PROCESSES工艺	UNIT WEIGHT单件重量(Kg)	TOTAL WEIGHT总重量(Kg)
	8M90000900							

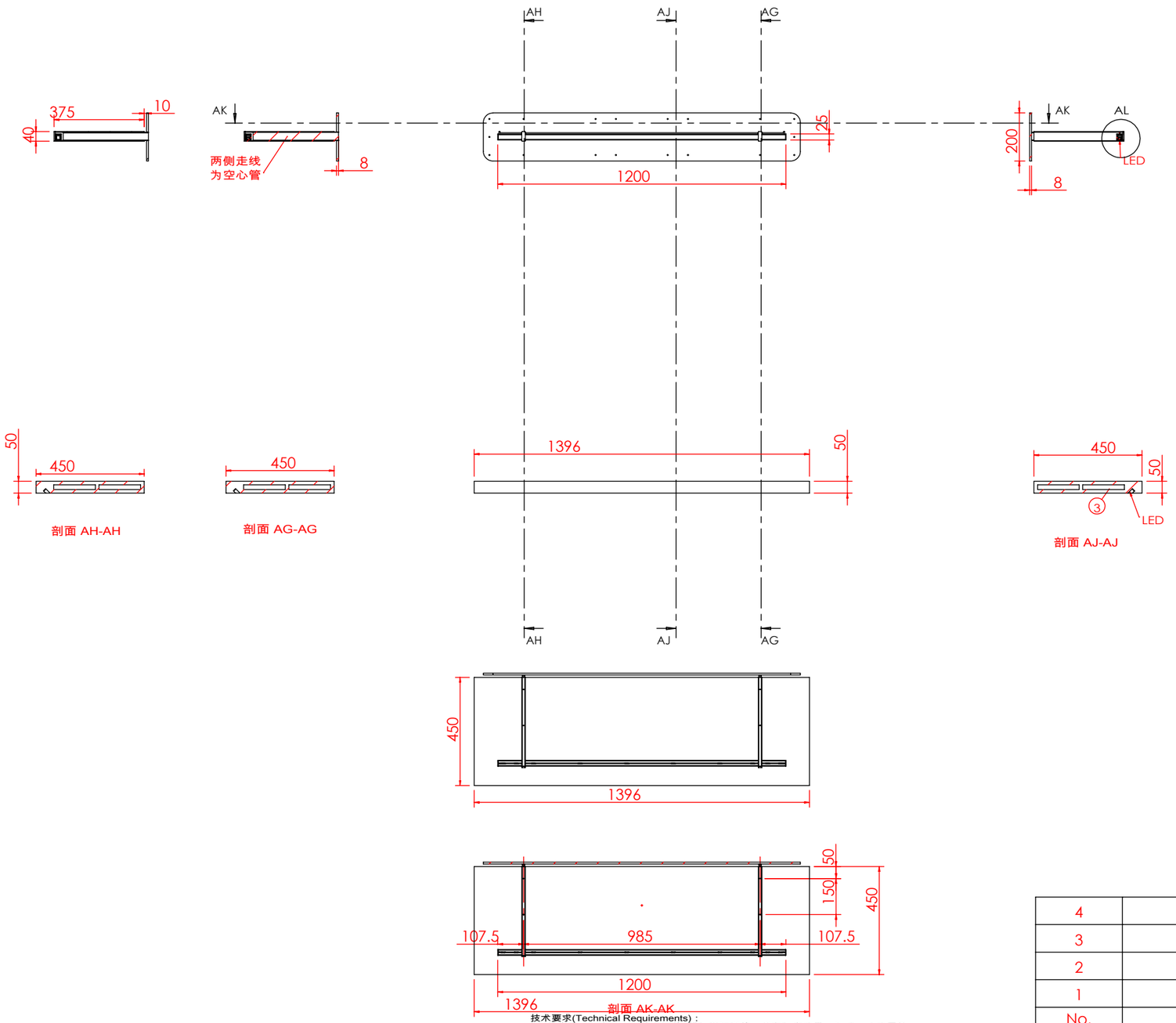

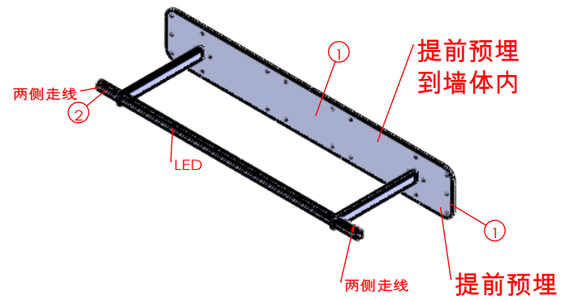

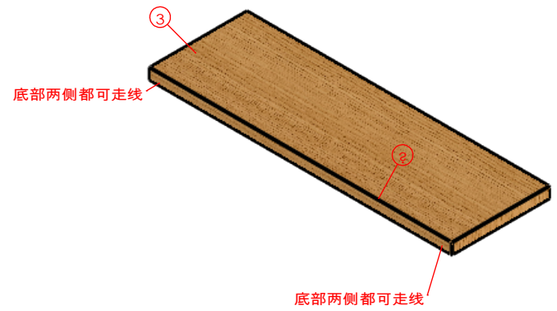

技术要求(Technical Requirements)：
1、供货方要相应配同色的连接件；螺杆类连接件要装在相应位置，以防止孔位偏差；
(The supplier needs to provide the connectorand match the color;
The threaded rod must be pre-install into the correct location to avoid the deviation)
2、金属件要求无披锋，焊接牢固，无虚焊，承重部位必须满焊；
(The metal parts must be smoothly, strong welding, full weld on the loading location)
3、金属件所有见光部位不允许有影响外观效果的焊疤；
(Forbid the welding mark on the appearance surface of metal parts)
4、注意公差配合:镜子和玻璃尺寸，需与挂臂配合的挂构内卡口,如未注明公差按负公差0.5mm加工.
(Take note the tolerance for mirror,glass, the hook which needs to
assembled with bar and so on, the unspecifed tolerance is -0.5mm.)
5、所有可见螺丝均为内六角螺丝.
(All the appearance screws must be allen screws)
6、所有镜子、玻璃、大理石4边和4角都要磨边，金属件所有边角无披锋\无毛刺，防止伤人。
(All mirrors, glass, marble 4 sides and 4 angles need to sanding, all corners of metal furniture
need to polish,no burr, prevent injuries.)
7、凡是涉及到走线的产品，供货方必须穿好电线。
(The supplier must wear all wire.)
8、供货方必须装配好由供货方生产的配套产品，例如层板托、连接件。
(the supplier must Pre assembled accessory, such as lamination, connector.)

No. 序号	Part Description 零件描述	数量	MATERIAL	FINISH
4	5M91000903	1	IRON铁	白色底漆
3	5M92000904	1	防火MDF	PASTELLONE
2	5M91000901	1	Stainless不锈钢	Inox Patine/压条轻拉丝哑光
1	5M91000902	1	IRON铁	自喷漆/防锈处理

SHEET FORMAT 图纸大小 A3	UNITS单位 mm	8M90000900 -图纸2	PROJECT NO.内部单号	STORE CODE店铺号
DRAWN BY制图 EmmaMa	SCALE比例 1:20		ORDER NO.订单号	
ORDER DATE下单日期	DELIVERY DATE入库日期		Massimo Dutti	
CLIENT DRAWING图户图	VERSION版本		CAAMAÑOASIA公司	
ASSEMBLED IN:组装场所	DRAWING TYPE图纸类型			

Path存储路径:G:\Emma\MD 16401\8M90000900 HORNACINA COLGADO BANCO\8M90000900

创建日期(Created Date) 2022年5月19日 18:12:48

上次保存的日期(Last Saved Date) 2023年7月1日 14:40:27

共 1 张 第 1 张