DESCRIBE描述	MD CODE	MATERIAL材料	FINISH颜色	PROCESSES工艺	UNIT WEIGHT单件重量(Kg)
8M90066100		防火MDF/AL铝	一面Finsa 9As一面磁吸板/门套Lacadas en cascara de huevo/金属包边RAL 1013	cut/weld/drill/polish/paint	185.23

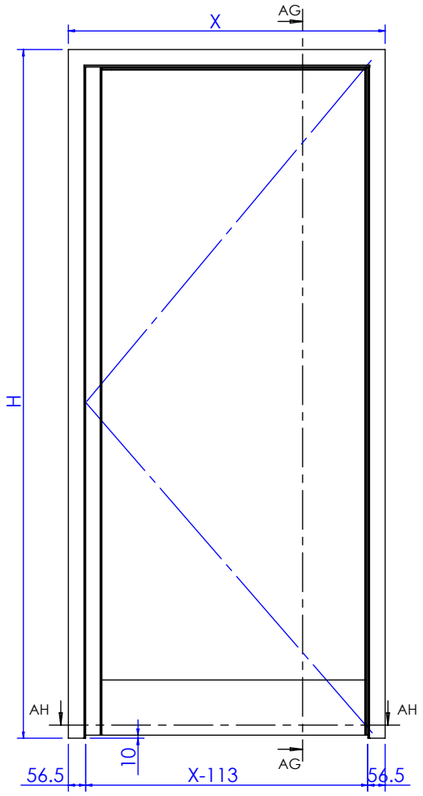

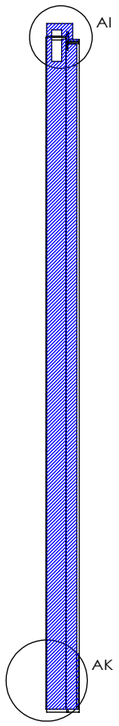

剖面 AG-AG

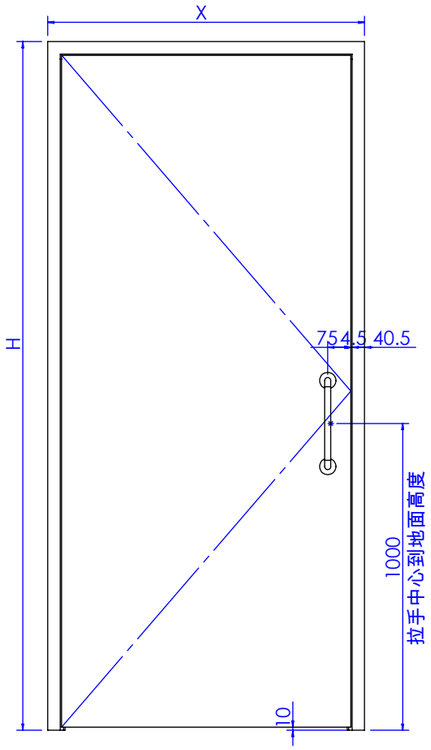

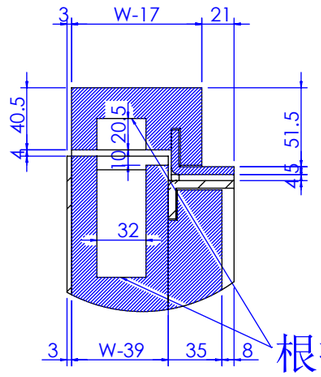

局部视图 AI
比例 1 : 4

“X” 为门套宽
“H” 为门套高
“W” 为门洞墙厚

根据实物开孔
安装闭门器

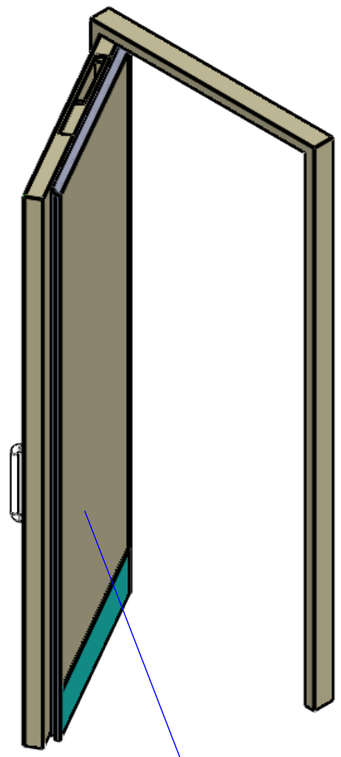

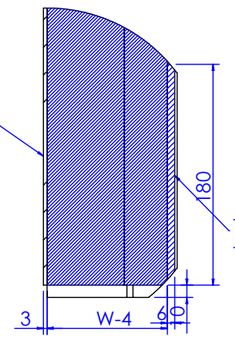

局部视图 AK
比例 1 : 5

整面3mm磁吸板

KRION 0504

Finsa 9As

此面根据实物开孔
安装把手RAL 1013

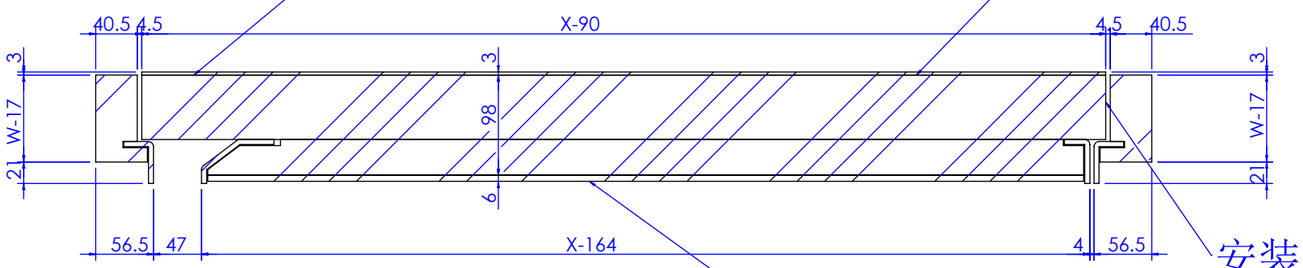

安装隐藏式铰链

剖面 AH-AH
比例 1 : 6

KRION 0504

Paint Area: 3.5m²
Paint Color: Lacadas en cascara de huevo
Paint Area: 3.5m²
Paint Color: FINSA 9AS
Paint Area: 2.2m²
Paint Color: White Primer白色底漆

技术要求(Technical Requirements)：
1、供货方要相应配同色的连接件; 螺杆类连接件要装在相应位置，以防止孔位偏差;
(The supplier needs to provide the connectorand match the color;
The threaded rod must be pre-install into the correct location to avoid the deviation)
2、金属件要求无披锋，焊接牢固，无虚焊，承重部位必须满焊;
(The metal parts must be smoothly, strong welding, full weld on the loading location)
3、金属件所有见光部位不允许有影响外观效果的焊疤;
(Forbid the welding mark on the appearance surface of metal parts)
4、注意公差配合:镜子和玻璃尺寸，需与挂臂配合的挂钩内卡口,如未注明公差按负公差0.5mm加工.
(Take note the tolerance for mirror,glass, the hook which needs to assembled with bar and so on, the unspecifed tolerance is -0.5mm.)
5、所有可见螺丝均为内六角螺丝.
(All the appearance screws must be allen screws)
6、所有镜子、玻璃、大理石4边和4角都要磨边，金属件所有边角无坡锋\无毛刺，防止伤人。
(All mirrors, glass, marble 4 sides and 4 angles need to sanding, all corners of metal furniture need to polish,no burr, prevent injuries.)
7、凡是涉及到走线的产品，供货方必须穿好电线。
(The supplier must wear all wire.)
8、供货方必须装配好由供货方生产的配套产品，例如层板托、连接件。
(the supplier must Pre assembled accessory, such as lamination, connector.)
9.所有部件焊接时要磨45°左右的斜边,辅助焊接,超过轮廓线外的焊点要磨平。

SHEET FORMAT 图纸大小 A3	UNITS单位 mm	8M90066100 -总装	PROJECT NO.内部单号 0000/00	STORE CODE店铺号 0000
DRAWN BY制图 FrazerZhu	SCALE比例 1:20		ORDER NO.订单号 000	
ORDER DATE下单日期 00/00/00	DELIVERY DATE入库日期 00/00/00	HIDDEN DOOR WITH MAGNETIC SKIRTING H180	Massimo Dutti	
CLIENT DRAWING图户图 Proy V.0	VERSION版本 V.0		CAAMAÑOASIA公司	
ASSEMBLED IN:组装场所 INTERIOR	DRAWING TYPE图纸类型 MANUFACTURING			

Path存储路径:E:\Frazer zhu\MD\变量门汇总\8M90066100\8M90066100

创建日期(Created Date) 2024年3月1日 14:54:43

上次保存的日期(Last Saved Date) 2026年8月17日 11:48:52

DESCRIBE描述	MD CODE	MATERIAL材料	FINISH颜色	PROCESSES工艺	UNIT WEIGHT单件重量(Kg)
8M90066100		防火MDF/AL铝	一面Finsa 9As一面磁吸板/门套Lacadas en cascara de huevo/金属包边RAL 1013	cut/weld/drill/polish/paint	185.23

No. 序号	Part Description 零件描述	关门/数量	Material 材质	Finish 颜色
1	5M92066101-门套	1	防火MDF	lacadas en cascara de huevo
2	5M92066101-门	1	防火MDF	一面Finsa 9As/一面白色底漆
3	5M91066102	1	AL铝	RAL 1013
4	5M91066103	1	AL铝	RAL 1013
5	5M91066104	1	AL铝	RAL 1013
6	5M95066105	1	KRION	0504
7	5M92066106	1	磁吸板	Dekodur MH/E 108/AGT

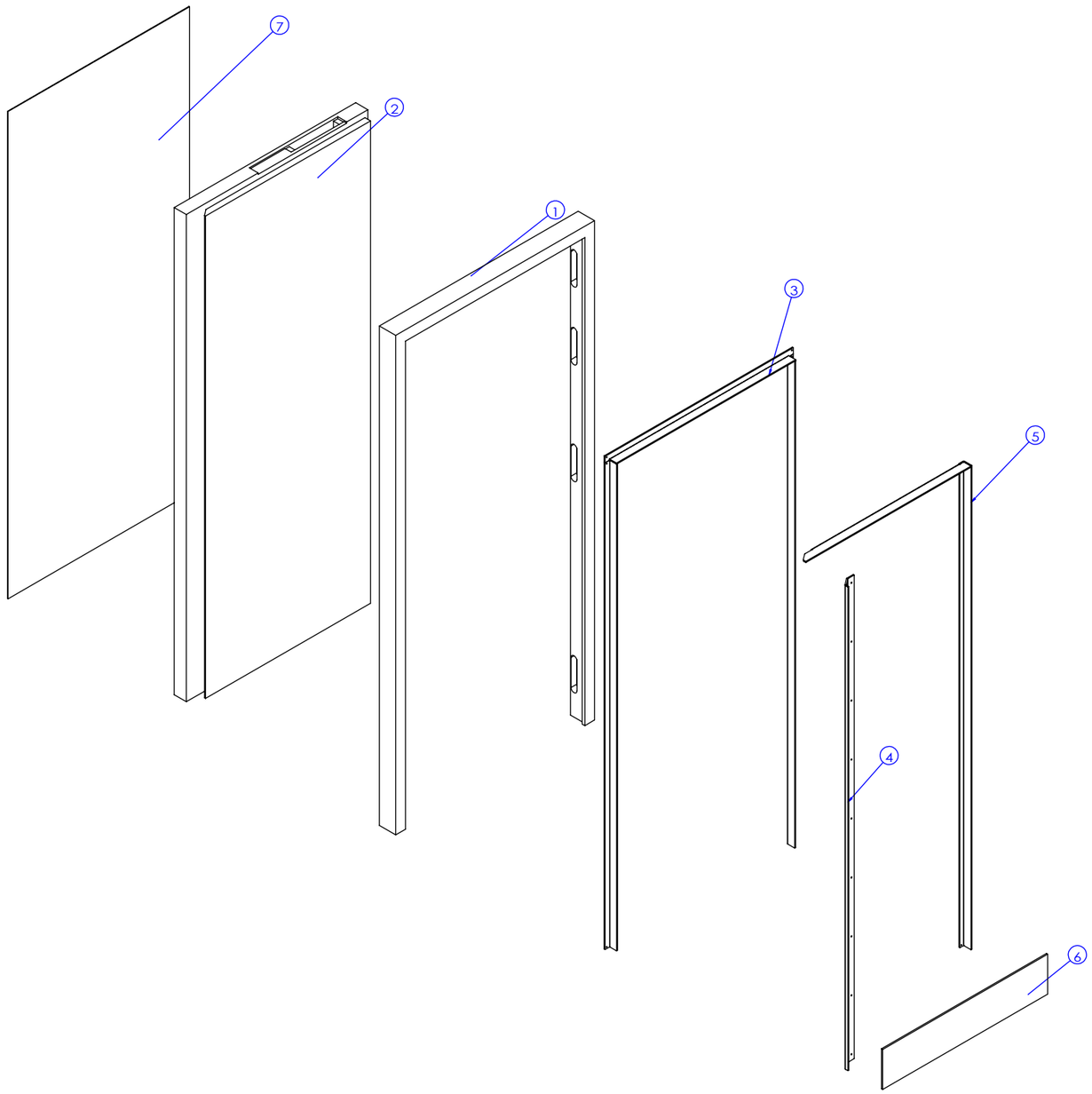

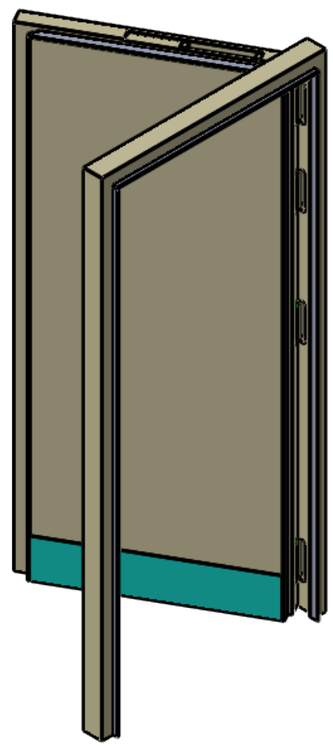

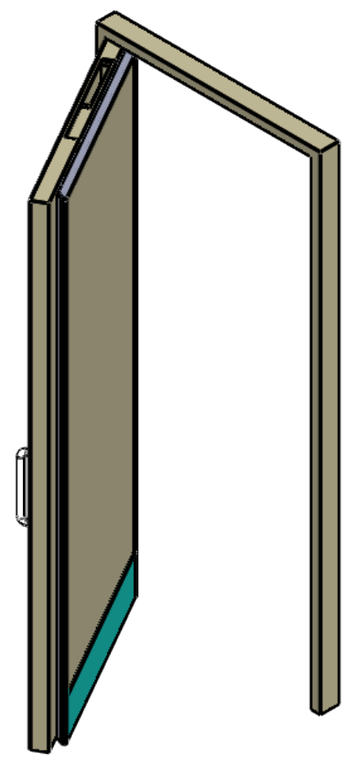

技术要求(Technical Requirements)：
1、供货方要相应配同色的连接件; 螺杆类连接件要装在相应位置，以防止孔位偏差;
(The supplier needs to provide the connectorand match the color;
The threaded rod must be pre-install into the correct location to avoid the deviation)
2、金属件要求无披锋，焊接牢固，无虚焊，承重部位必须满焊;
(The metal parts must be smoothly, strong welding, full weld on the loading location)
3、金属件所有见光部位不允许有影响外观效果的焊疤;
(Forbid the welding mark on the appearance surface of metal parts)
4、注意公差配合:镜子和玻璃尺寸，需与挂臂配合的挂钩内卡口,如未注明公差按负公差0.5mm加工.
(Take note the tolerance for mirror,glass, the hook which needs to assembled with bar and so on, the unspecifed tolerance is -0.5mm.)
5、所有可见螺丝均为内六角螺丝.
(All the appearance screws must be allen screws)
6、所有镜子、玻璃、大理石4边和4角都要磨边，金属件所有边角无坡锋\无毛刺，防止伤人。
(All mirrors, glass, marble 4 sides and 4 angles need to sanding, all corners of metal furniture need to polish,no burr, prevent injuries.)
7、凡是涉及到走线的产品，供货方必须穿好电线。
(The supplier must wear all wire.)
8、供货方必须装配好由供货方生产的配套产品，例如层板托、连接件。
(the supplier must Pre assembled accessory, such as lamination, connector.)
9.所有部件焊接时要磨45°左右的斜边,辅助焊接,超过轮廓线外的焊点要磨平。

SHEET FORMAT 图纸大小 A3	UNITS单位 mm	8M90066100 -BOM	PROJECT NO.内部单号 0000/00	STORE CODE店铺号 0000
DRAWN BY制图 FrazerZhu	SCALE比例 1:20		ORDER NO.订单号 000	
ORDER DATE下单日期 00/00/00	DELIVERY DATE入库日期 00/00/00	HIDDEN DOOR WITH MAGNETIC SKIRTING H180	Massimo Dutti	
CLIENT DRAWING图户图 Proy V.0	VERSION版本 V.0		CAAMAÑOASIA公司	
ASSEMBLED IN:组装场所 INTERIOR	DRAWING TYPE图纸类型 MANUFACTURING			

Path存储路径:E:\Frazer zhu\MD\变量门汇总\8M90066100\8M90066100

创建日期(Created Date)
2024年3月1日 14:54:43

上次保存的日期(Last Saved Date)
2026年8月17日 11:48:52