SEÑORA
CENTRAL

*REVISAR Y DEFINIR LA POSICIÓN DE TODOS LOS ELEMENTOS IN SITU

WOMAN COMPOSICION PRESENTACION_ESP

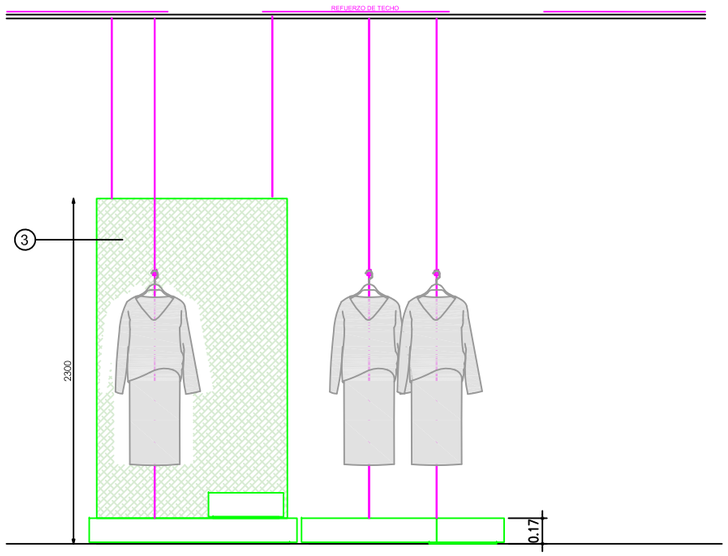

ALZADO

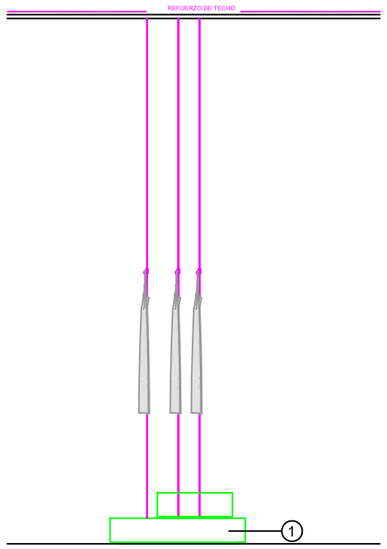

PERFIL

ACABADOS

1. PIEDRA AZUL MONICA SILVER ARENADA CEPILLADA CANTOS ENVEJECIDOS
2. ACERO INOX SATINADO ESTANDAR REF2202
3. CABLE ACERO INOX SATINADO ESTANDAR REF2202
4. CORTINA TEJIDO GALA FR COL.2005 DOBLE (MONLI)

*NOTA:
PERCHA COLGADA CON CABLES Y TENSORES, REVISAR POSICION Y ALTURA IN SITU
CORTINA COLGADA CON CABLES, REVISAR POSICION IN SITU
LOS TENSORES DE LA CORTINA IRAN LACADOS EN EL COLOR DE LAS PAREDES

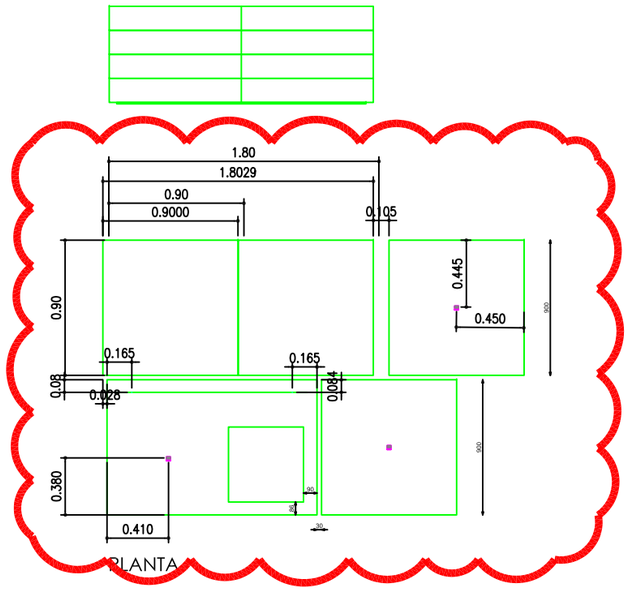

LOOK REMOVED

DETALLE

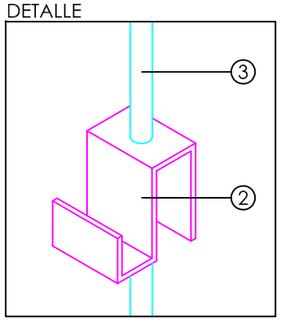

DETALLE

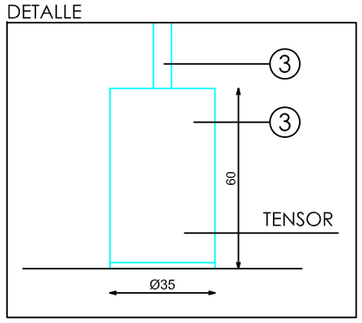

E: 1_10

Pag:

Código:
Matrícula:
Versión:
Fecha:
Imagen:

STUDIOZARA

DESCRIBE描述	ZARA CODE	MATERIAL材料	FINISH颜色	PROCESSES工艺	UNIT WEIGHT单件重量(Kg)
8Z80041600		Stainless不锈钢/防火MDF	PIEDRA AZUL MONICA SILVER ARENADA CEPILLADA CANTOS ENVEJECIDOS/0102/2202/布帘绳索配件和墙做同色		193.11

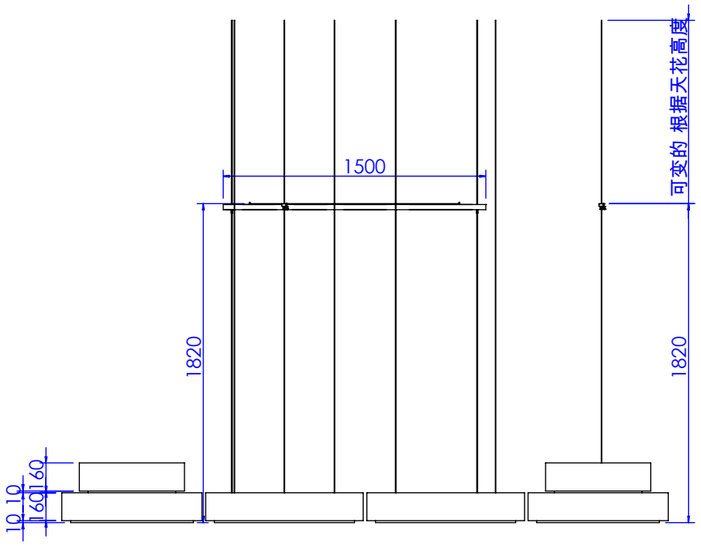

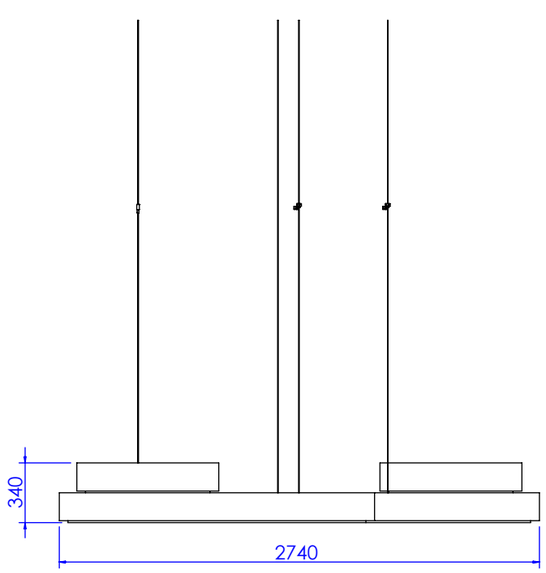

No. 序号	Part Description 零件描述	Quantity 数量	Material 材质	Finish 颜色
1	5Z85041601	1	石材	PIEDRA AZUL MONICA SILVER ARENADA CEPILLADA CANTOS ENVEJECIDOS
2	5Z81036002	2	Stainless不锈钢	ACERO INOX SATINADO ESTANDAR REF2202
3	5Z81036003	6	Stainless不锈钢	CABLE ACERO INOX SATINADO ESTANDAR REF2202/布帘用的做墙同色
4	5Z81041604	1	Stainless不锈钢	METAL LACADO NEGRO PINTURA POLVO 0102 REF 2505/ACERO INOX SATINADO ESTANDAR REF. 2202
5	5Z81036701	2	Stainless不锈钢	ACERO INOX SATINADO ESTANDAR REF. 2202/5mm钢丝绳CABLE TENSADO ACERO

*NOTA:
PERCHA COLGADA CON CABLES Y TENSORES, REVISAR POSICION Y ALTURA IN SITU
CORTINA COLGADA CON CABLES, REVISAR POSICION IN SITU
LOS TENSORES DE LA CORTINA IRAN LACADOS EN EL COLOR DE LAS PAREDES
带钢索与张拉件的悬挂挂架，现场复核位置及安装高度。
钢索悬挂式窗帘，现场复核安装位置。
窗帘张拉件需做漆面喷涂，颜色与墙面保持一致。

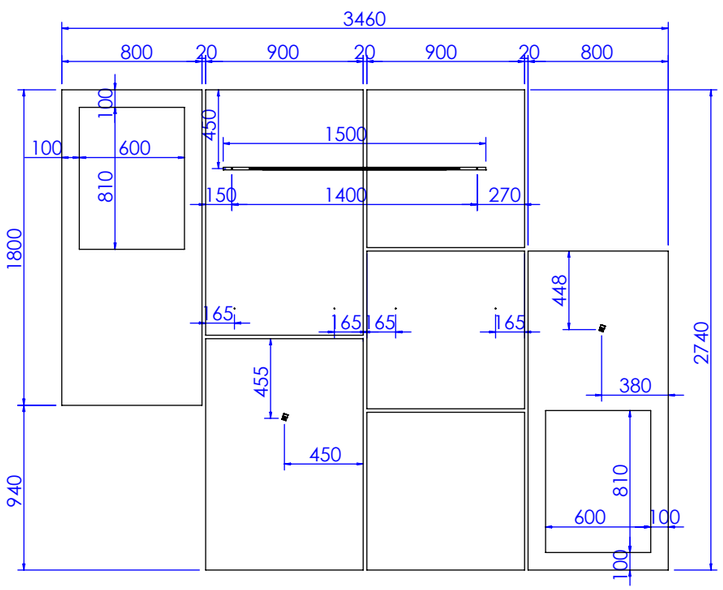

这四根钢丝
安装布帘

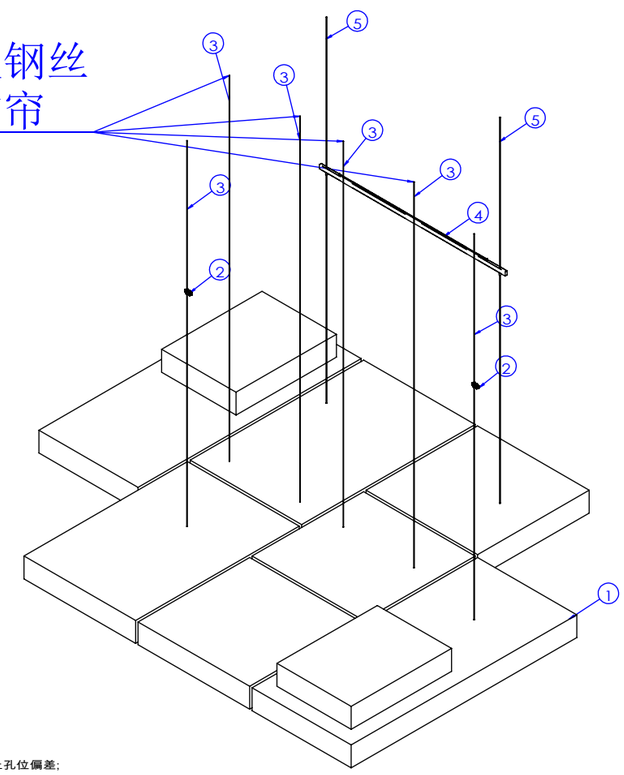

钢丝绳顶部配件

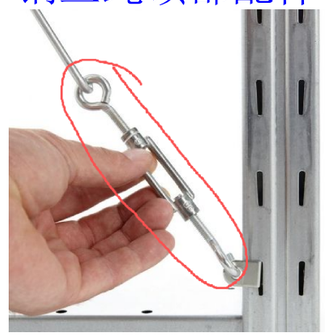

技术要求(Technical Requirements)：
1、供货方要相应配同色的连接件; 螺杆类连接件要装在相应位置，以防止孔位偏差;
(The supplier needs to provide the connectorand match the color;
The threaded rod must be pre-install into the correct location to avoid the deviation)
2、金属件要求无披锋，焊接牢固，无虚焊，承重部位必须满焊;
(The metal parts must be smoothly, strong welding, full weld on the loading location)
3、金属件所有见光部位不允许有影响外观效果的焊疤;
(Forbid the welding mark on the appearance surface of metal parts)
4、注意公差配合:镜子和玻璃尺寸, 需与挂臂配合的挂钩内卡口,如未注明公差按负公差0.5mm加工.
(Take note the tolerance for mirror,glass, the hook which needs to assembled with bar and so on, the unspecifed tolerance is -0.5mm.)
5、所有可见螺丝均为内六角螺丝.
(All the appearance screws must be allen screws)
6、所有镜子、玻璃、大理石4边和4角都要磨边，金属件所有边角无坡锋\无毛刺，防止伤人。
(All mirrors, glass, marble 4 sides and 4 angles need to sanding, all corners of metal furniture need to polish,no burr, prevent injuries.)
7、凡是涉及到走线的产品，供货方必须穿好电线。
(The supplier must wear all wire.)
8、供货方必须装配好由供货方生产的配套产品，例如层板托、连接件。
(the supplier must Pre assembled accessory, such as lamination, connector.)
9.所有部件焊接时要磨45°左右的斜边,辅助焊接,超过轮廓线外的焊点要磨平。

SHEET FORMAT 图纸大小 A3	UNITS单位 mm	8Z80041600 -总装	PROJECT NO.内部单号 0000/00	STORE CODE店铺号 0000
DRAWN BY制图 JerryLu	SCALE比例 1:35		ORDER NO.订单号 000	
ORDER DATE下单日期 00/00/00	DELIVERY DATE入库日期 00/00/00	WOMAN COMPOSICION PRESENTACION	ZARA	
CLIENT DRAWING图户图 Proy V.0	VERSION版本 V.0		CAAMAÑOASIA公司	
ASSEMBLED IN:组装场所 INTERIOR	DRAWING TYPE图纸类型 MANUFACTURING			

Path存储路径:E:\陆晨杰\ZARA\ZARA 7094 Australia Melbourne Bourke Street\8Z80041600 地台挂绳\8Z80041600

创建日期(Created Date) 2026年7月14日 14:55:11

上次保存的日期(Last Saved Date) 2026年9月20日 11:04:43