17170 WOMEN FITTING ROOM

过信号-镜开洞

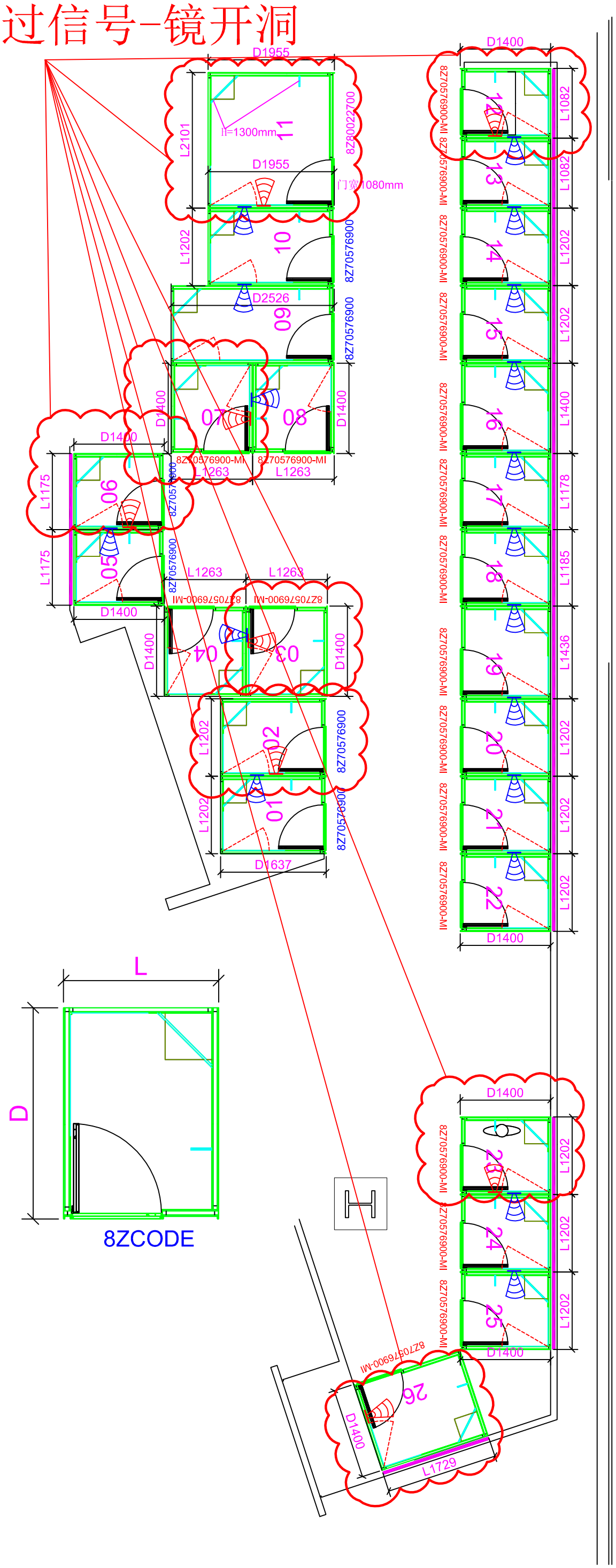

DESCRIBE描述	ZARA CODE	MATERIAL材料	FINISH颜色	PROCESSES工艺	UNIT WEIGHT单件重量(Kg)
8Z80024200	KangNam ESP disable fitting room	IRON铁/Stainless不锈钢/防火MDF/Mirror镜子/PVC板	BLACK IRON/不锈钢2202号细拉丝/仿古木/原色/银镜_超白/黑色	cut/weld/drill/polish/paint	750.92

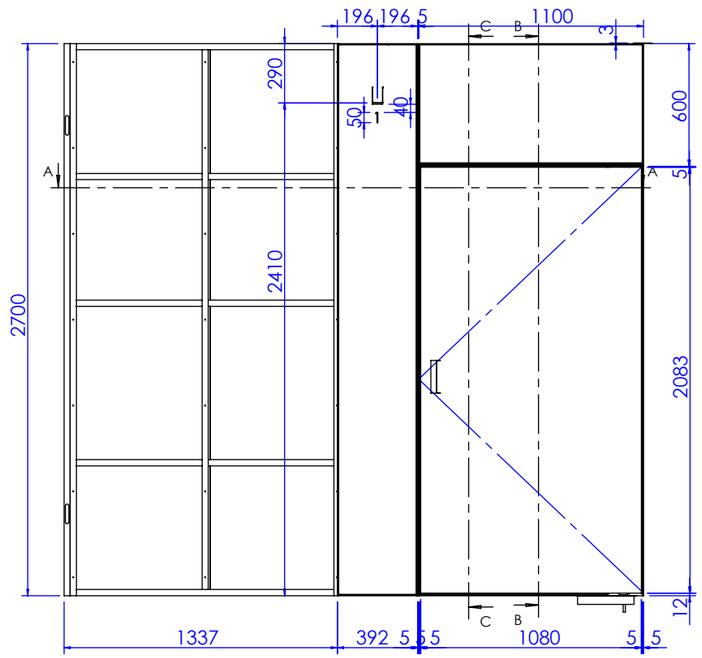

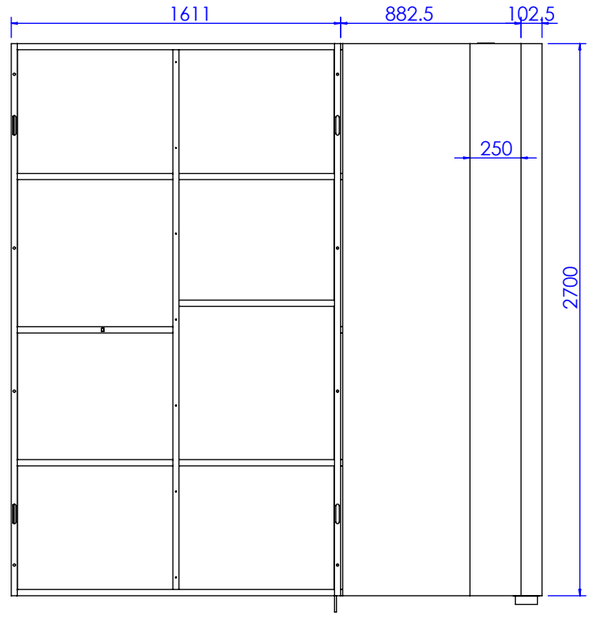

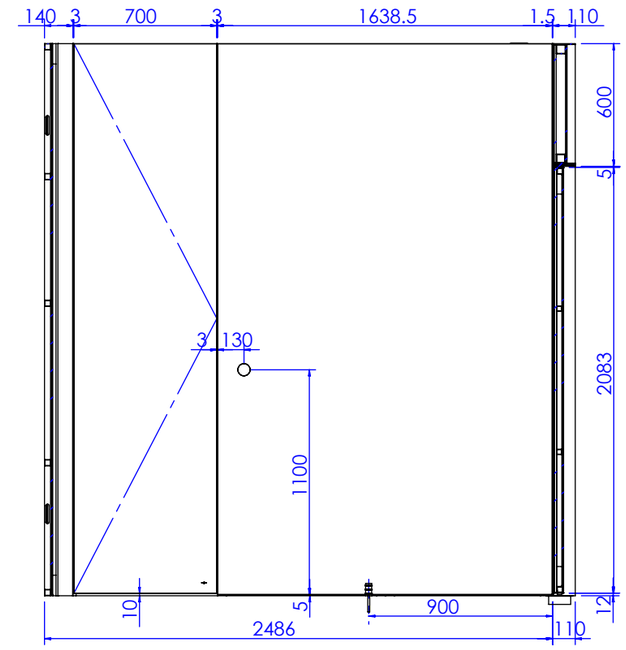

剖面 B-B

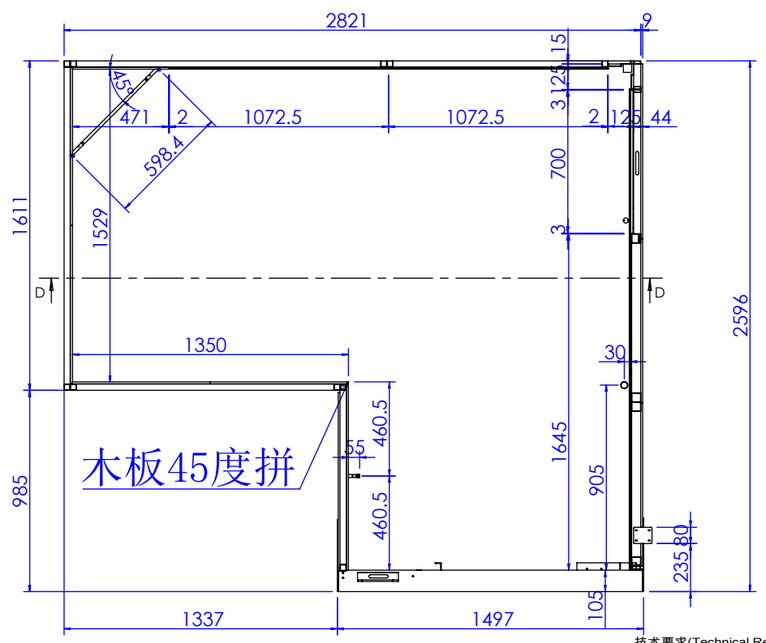

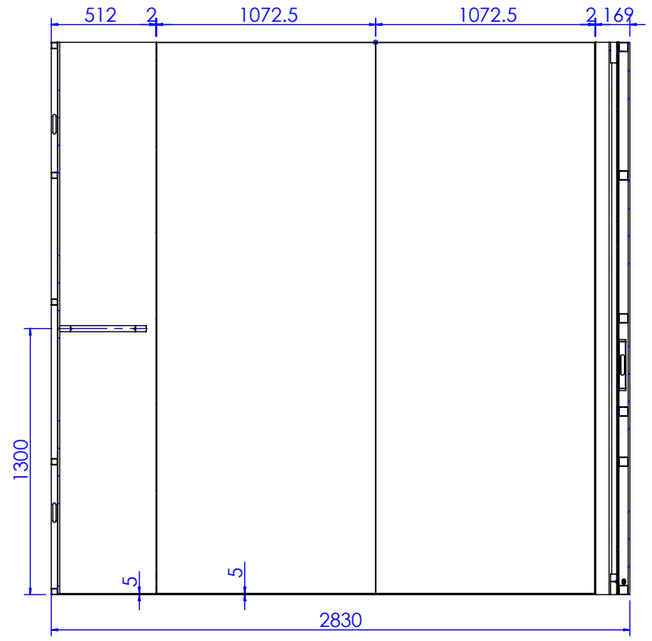

剖面 D-D

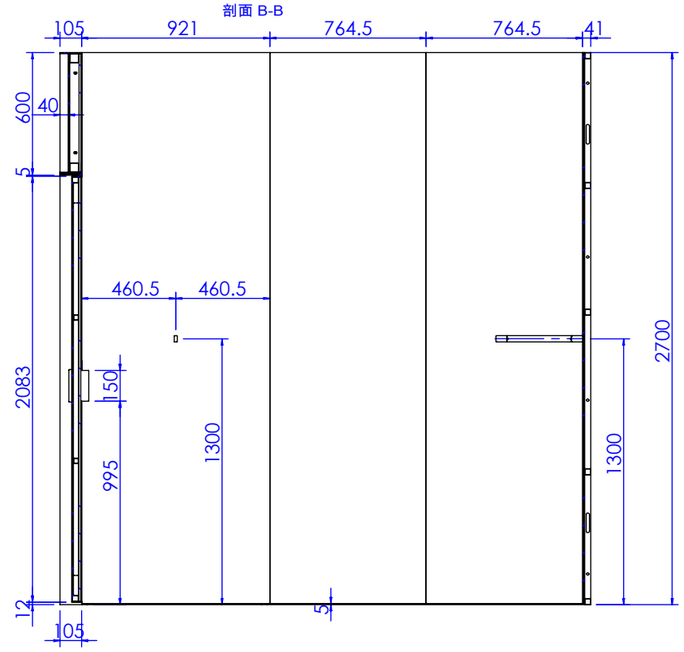

剖面 C-C

技术要求(Technical Requirements)：
1、供货方要相应配同色的连接件；螺杆类连接件要装在相应位置，以防止孔位偏差;
(The supplier needs to provide the connectorand match the color;
The threaded rod must be pre-install into the correct location to avoid the deviation)
2、金属件要求无披锋，焊接牢固，无虚焊，承重部位必须满焊;
(The metal parts must be smoothly, strong welding, full weld on the loading location)
3、金属件所有见光部位不允许有影响外观效果的焊疤;
(Forbid the welding mark on the appearance surface of metal parts)
4、注意公差配合:镜子和玻璃尺寸，需与挂臂配合的挂钩内卡口,如未注明公差按负公差0.5mm加工.
(Take note the tolerance for mirror,glass, the hook which needs to assembled with bar and so on, the unspecifed tolerance is -0.5mm.)
5、所有可见螺丝均为内六角螺丝.
(All the appearance screws must be allen screws)
6、所有镜子、玻璃、大理石4边和4角都要磨边，金属件所有边角无坡锋\无毛刺，防止伤人。
(All mirrors, glass, marble 4 sides and 4 angles need to sanding, all corners of metal furniture need to polish,no burr, prevent injuries.)
7、凡是涉及到走线的产品，供货方必须穿好电线。
(The supplier must wear all wire.)
8、供货方必须装配好由供货方生产的配套产品，例如层板托、连接件。
(the supplier must Pre assembled accessory, such as lamination, connector.)
9.所有部件焊接时要磨45°左右的斜边,辅助焊接,超过轮廓线外的焊点要磨平。

SHEET FORMAT 图纸大小 A3	UNITS单位 mm	8Z80024200 -总装	PROJECT NO.内部单号 0000/00	STORE CODE店铺号 0000
DRAWN BY制图 FrazerZhu	SCALE比例 1:30		ORDER NO.订单号 000	
ORDER DATE下单日期 00/00/00	DELIVERY DATE入库日期 00/00/00	KangNam ESP disable fitting room	ZARA	
CLIENT DRAWING图户图 Proy V.0	VERSION版本 V.0		CAAMAÑOASIA公司	
ASSEMBLED IN:组装场所 INTERIOR	DRAWING TYPE图纸类型 MANUFACTURING			

Path存储路径:E:\Frazer zhu\ZARA\ZARA 17170\试衣间（减轻门重改款）2026.07.07更新NEW\8Z80024200 减轻门重第四版100kg多玛地弹簧模型\8Z80024200

创建日期(Created Date) 2026年5月21日 9:59:48

上次保存的日期(Last Saved Date) 2026年7月24日 9:33:42

DESCRIBE描述	ZARA CODE	MATERIAL材料	FINISH颜色	PROCESSES工艺	UNIT WEIGHT单件重量(Kg)
8Z80024200	KangNam ESP disable fitting room	IRON铁/Stainless不锈钢/防火MDF/Mirror镜子/PVC板	BLACK IRON/不锈钢2202号细拉丝/仿古木/原色/银镜_超白/黑色	cut/weld/drill/polish/paint	750.92

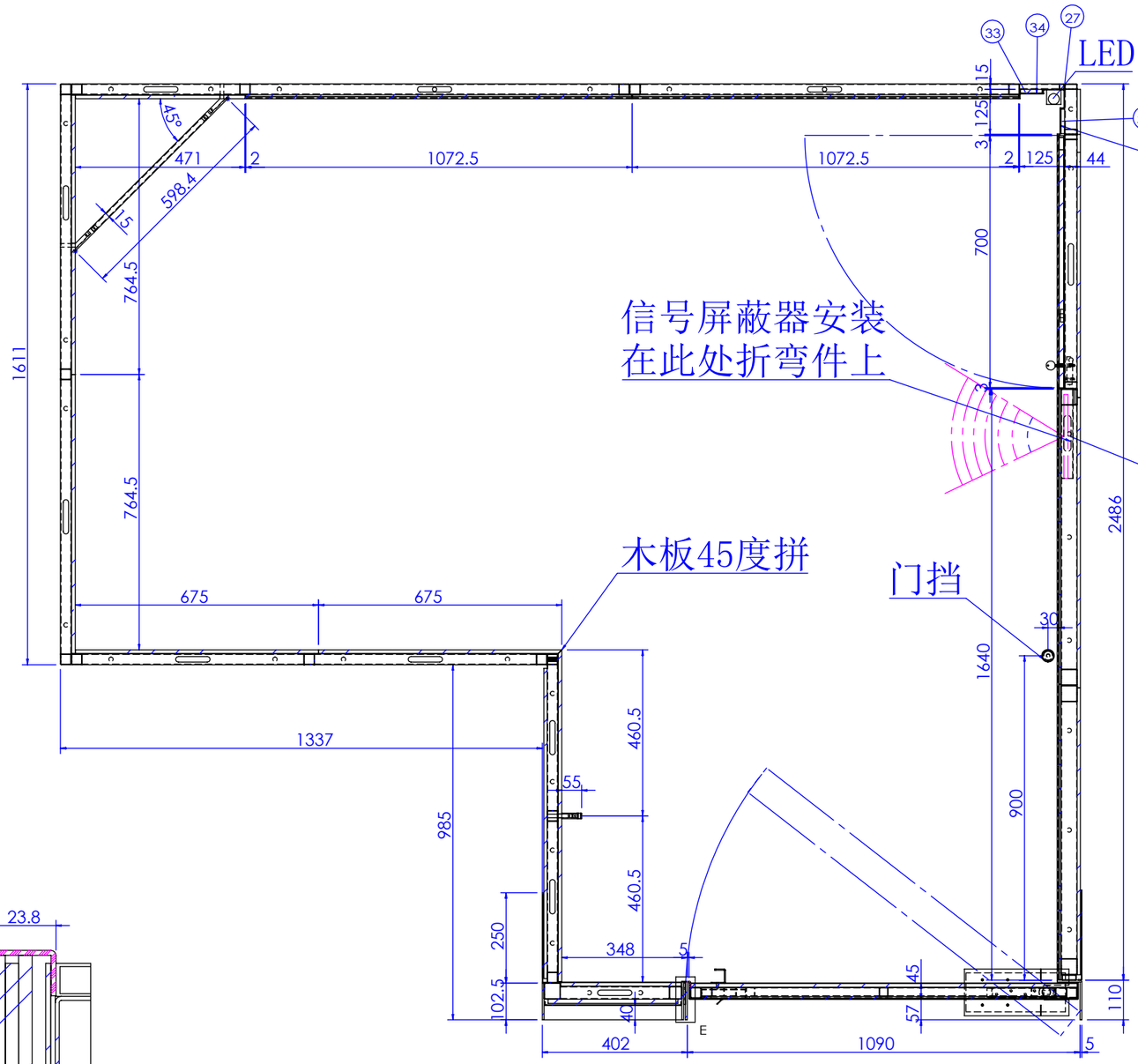

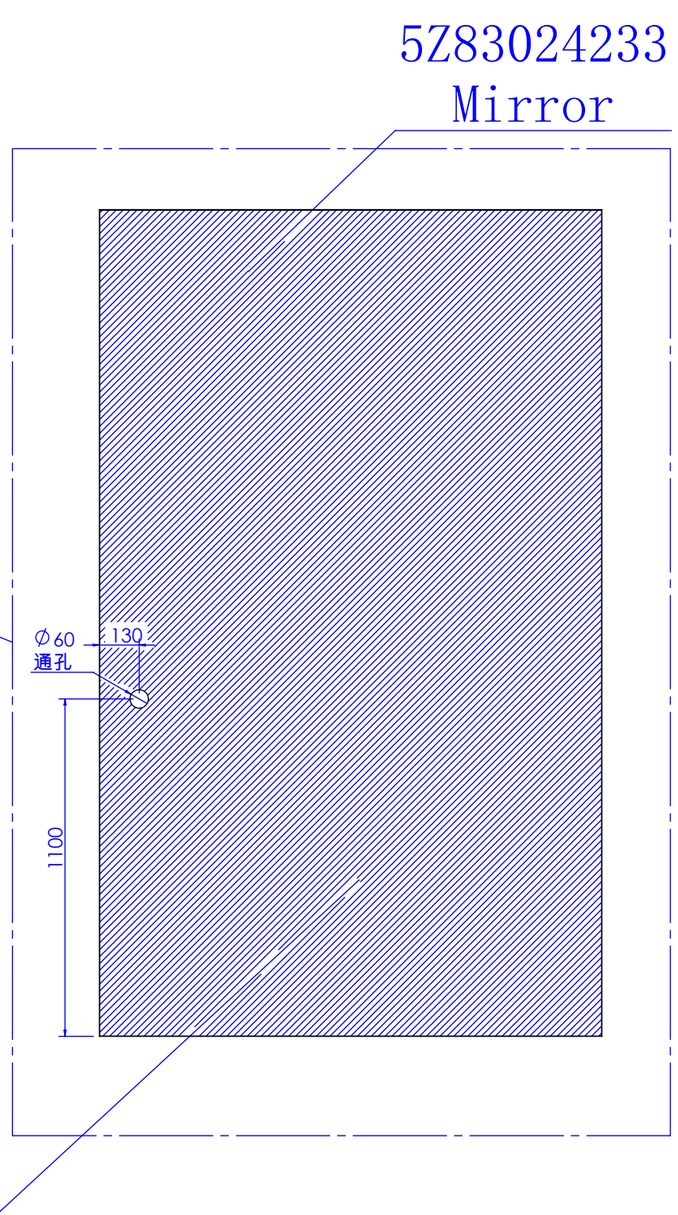

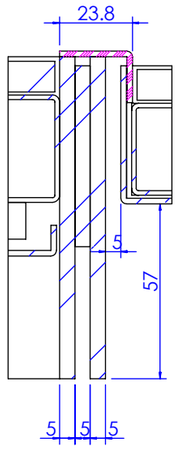

局部视图 E
比例 1 : 2

剖面 A-A

技术要求(Technical Requirements)：
1、供货方要相应配同色的连接件; 螺杆类连接件要装在相应位置，以防止孔位偏差;
(The supplier needs to provide the connectorand match the color;
The threaded rod must be pre-install into the correct location to avoid the deviation)
2、金属件要求无披锋，焊接牢固，无虚焊，承重部位必须满焊;
(The metal parts must be smoothly, strong welding, full weld on the loading location)
3、金属件所有见光部位不允许有影响外观效果的焊疤;
(Forbid the welding mark on the appearance surface of metal parts)
4、注意公差配合:镜子和玻璃尺寸, 需与挂臂配合的挂钩内卡口,如未注明公差按负公差0.5mm加工.
(Take note the tolerance for mirror,glass, the hook which needs to assembled with bar and so on, the unspecifed tolerance is -0.5mm.)
5、所有可见螺丝均为内六角螺丝.
(All the appearance screws must be allen screws)
6、所有镜子、玻璃、大理石4边和4角都要磨边，金属件所有边角无坡锋\无毛刺，防止伤人。
(All mirrors, glass, marble 4 sides and 4 angles need to sanding, all corners of metal furniture need to polish,no burr, prevent injuries.)
7、凡是涉及到走线的产品，供货方必须穿好电线。
(The supplier must wear all wire.)
8、供货方必须装配好由供货方生产的配套产品，例如层板托、连接件。
(the supplier must Pre assembled accessory, such as lamination, connector.)
9.所有部件焊接时要磨45°左右的斜边,辅助焊接,超过轮廓线外的焊点要磨平。

SHEET FORMAT 图纸大小 A3	UNITS单位 mm	8Z80024200 -剖面A-A	PROJECT NO.内部单号 0000/00	STORE CODE店铺号 0000
DRAWN BY制图 FrazerZhu	SCALE比例 1:15		ORDER NO.订单号 000	
ORDER DATE下单日期 00/00/00	DELIVERY DATE入库日期 00/00/00	KangNam ESP disable fitting room	ZARA	
CLIENT DRAWING图户图 Proy V.0	VERSION版本 V.0		CAAMAÑOASIA公司	
ASSEMBLED IN:组装场所 INTERIOR	DRAWING TYPE图纸类型 MANUFACTURING			

Path存储路径:E:\Frazer zhu\ZARA\ZARA 17170\试衣间（减轻门重改款）2026.07.07更新NEW\8Z80024200 减轻门重第四版100kg多玛地弹簧模型\8Z80024200

创建日期(Created Date) 2026年5月21日 9:59:48

上次保存的日期(Last Saved Date) 2026年7月24日 9:33:42

DESCRIBE描述	ZARA CODE	MATERIAL材料	FINISH颜色	PROCESSES工艺	UNIT WEIGHT单件重量(Kg)
8Z80024200	KangNam ESP disable fitting room	IRON铁/Stainless不锈钢/防火MDF/Mirror镜子/PVC板	BLACK IRON/不锈钢2202号细拉丝/仿古木/原色/银镜_超白/黑色	cut/weld/drill/polish/paint	750.92

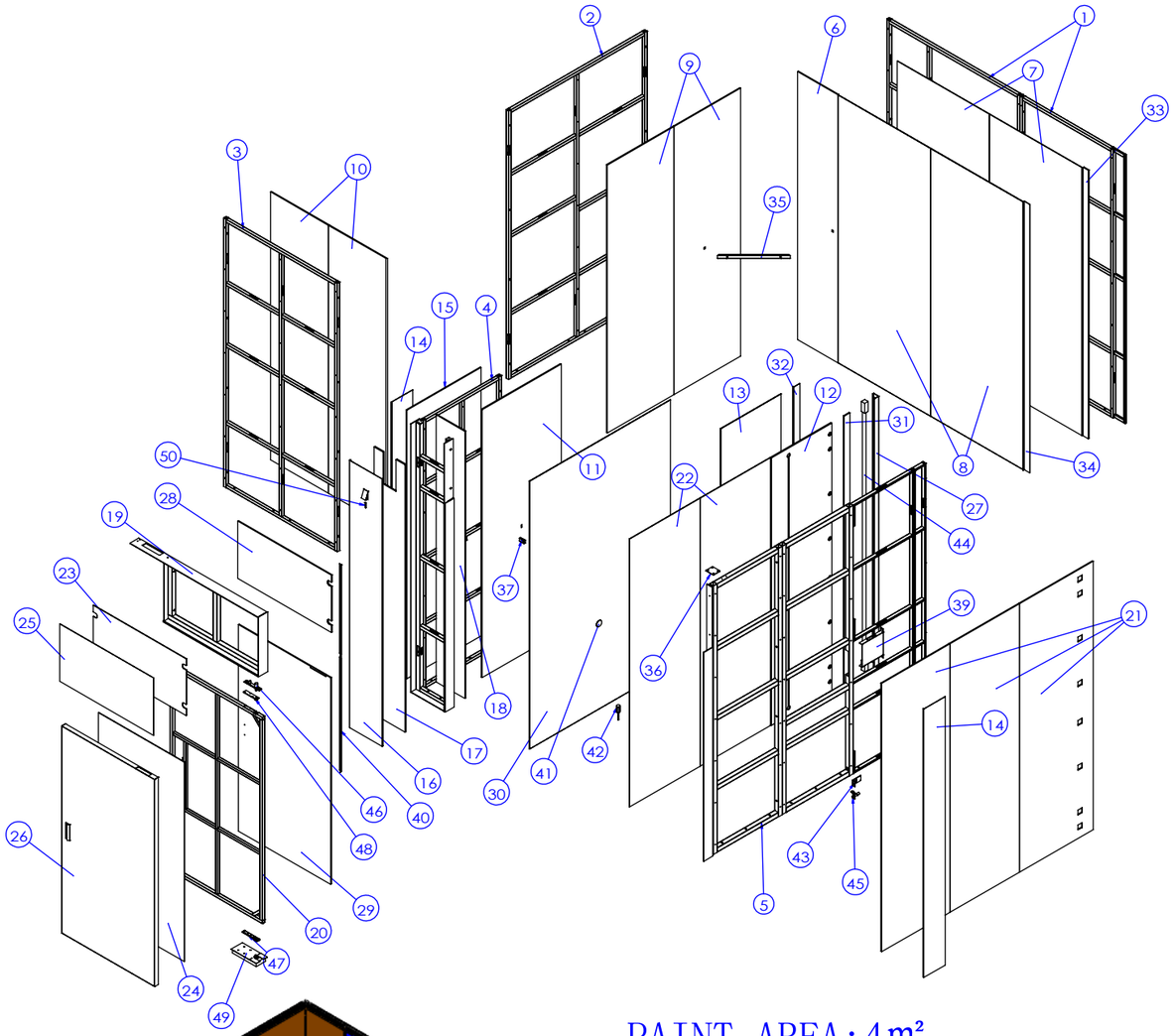

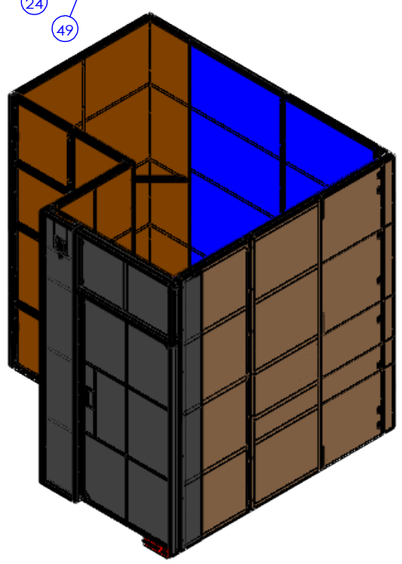

PAINT AREA:4m²
PAINT COLOR:WHITE PRIMER 白色底漆
PAINT AREA:4m²
PAINT COLOR:BLACK PRIMER 黑色漆
PAINT AREA:20m²
PAINT COLOR:Antique-style wood 仿古木

No. 序号	Part Description 零件描述	Quantity 数量	Material 材质	Finish 颜色
1	5Z81024201	1	IRON铁	防锈底漆
2	5Z81024202	1	IRON铁	防锈底漆
3	5Z81024203	1	IRON铁	防锈底漆
4	5Z81024204	1	IRON铁	BLACK IRON/防锈底漆
5	5Z81024205	1	IRON铁	防锈底漆
6	5Z82024206	1	防火MDF	仿古木
7	5Z82024207	2	PVC板	黑色
8	5Z83024208	2	Mirror镜子	银镜_超白
9	5Z82024209	1	防火MDF	仿古木
10	5Z82024210	1	防火MDF	仿古木
11	5Z82024211	1	防火MDF	仿古木
12	5Z82024212	1	防火MDF	黑色
13	5Z83024213	1	Mirror镜子	银镜_超白
14	5Z81024214	2	IRON铁	BLACK IRON
15	5Z82024215	1	防火MDF	原色
16	5Z81024216	1	IRON铁	BLACK IRON
17	5Z82024217	1	防火MDF	原色
18	5Z82024218	1	防火MDF	仿古木
19	5Z81024219	1	IRON铁	BLACK IRON/防锈底漆
20	5Z81024220	1	IRON铁	BLACK IRON/防锈底漆
21	5Z82024222	1	防火MDF	白色底漆
22	5Z82024223	1	PVC板	黑色
23	5Z82024224	1	防火MDF	原色
24	5Z82024225	1	PVC板	黑色
25	5Z81024226	1	IRON铁	BLACK IRON
26	5Z81024227	1	IRON铁	BLACK IRON
27	5Z81024230	1	IRON铁	BLACK IRON
28	5Z82024231	1	防火MDF	仿古木
29	5Z82024232	1	防火MDF	仿古木
30	5Z83024233	1	Mirror镜子	银镜_超白
31	5Z72576912	1	防火MDF	白色底漆
32	5Z71576913	1	IRON铁	BLACK IRON
33	5Z72576914	1	防火MDF	白色底漆
34	5Z71576915	1	IRON铁	BLACK IRON
35	5Z71576923	1	IRON铁	BLACK IRON
36	5Z71576929	1	IRON铁	BLACK IRON
37	5Z71576930	1	IRON铁	BLACK IRON
38	5Z71576932	1	IRON铁	BLACK IRON
39	5Z71576933	1	IRON铁	喷黑
40	5Z71576938	1	IRON铁	BLACK IRON
41	5Z72576939	1	防火MDF	MELAMINA SONAE ARAUCO DYLIGHT REF. M6084/SMA
42	5Z71530305	1	不锈钢	MT-06-17140
43	5Z71419111	1	Stainless不锈钢	MT-04
44	LED灯管-L2700	1	/	/
45	管井锁NEW	1	Stainless不锈钢	细拉丝
46	多玛地弹簧门头预埋100kg	1	/	/
47	多玛地弹簧门扇底预埋100kg	1	/	/
48	多玛地弹簧门扇顶部预埋100kg	1	/	/
49	多玛地弹簧主件100kg	1	/	/
50	数字示意	1	数字牌示意（IRON铁）	镀铜

技术要求(Technical Requirements)：
1、供货方要相应配同色的连接件; 螺杆类连接件要装在相应位置，以防止孔位偏差;
(The supplier needs to provide the connectorand match the color;
The threaded rod must be pre-install into the correct location to avoid the deviation)
2、金属件要求无披锋，焊接牢固，无虚焊，承重部位必须满焊;
(The metal parts must be smoothly, strong welding, full weld on the loading location)
3、金属件所有见光部位不允许有影响外观效果的焊疤;
(Forbid the welding mark on the appearance surface of metal parts)
4、注意公差配合:镜子和玻璃尺寸，需与挂臂配合的挂钩内卡口,如未注明公差按负公差0.5mm加工.
(Take note the tolerance for mirror,glass, the hook which needs to assembled with bar and so on, the unspecifed tolerance is -0.5mm.)
5、所有可见螺丝均为内六角螺丝.
(All the appearance screws must be allen screws)
6、所有镜子、玻璃、大理石4边和4角都要磨边，金属件所有边角无披锋\无毛刺，防止伤人。
(All mirrors, glass, marble 4 sides and 4 angles need to sanding, all corners of metal furniture need to polish,no burr, prevent injuries.)
7、凡是涉及到走线的产品，供货方必须穿好电线。
(The supplier must wear all wire.)
8、供货方必须装配好由供货方生产的配套产品，例如层板托、连接件。
(the supplier must Pre assembled accessory, such as lamination, connector.)
9.所有部件焊接时要磨45°左右的斜边,辅助焊接,超过轮廓线外的焊点要磨平。

SHEET FORMAT 图纸大小 A3	UNITS单位 mm	8Z80024200 -BOM	PROJECT NO.内部单号 0000/00	STORE CODE店铺号 0000
DRAWN BY制图 FrazerZhu	SCALE比例 1:50		ORDER NO.订单号 000	
ORDER DATE下单日期 00/00/00	DELIVERY DATE入库日期 00/00/00	KangNam ESP disable fitting room	ZARA	
CLIENT DRAWING图户图 Proy V.0	VERSION版本 V.0		CAAMAÑOASIA公司	
ASSEMBLED IN:组装场所 INTERIOR	DRAWING TYPE图纸类型 MANUFACTURING			

Path存储路径:E:\Frazer zhu\ZARA\ZARA 17170\试衣间（减轻门重改款）2026.07.07更新NEW\8Z80024200 减轻门重第四版100kg多玛地弹簧模型\8Z80024200

创建日期(Created Date) 2026年5月21日 9:59:48

上次保存的日期(Last Saved Date) 2026年7月24日 9:33:42