TRF
PERIMETRAL

TRF ARCHIVO CUELGA 60xH125 ACERO

ACABADOS

1. ACERO INOX SATINADO ESTANDAR REF. 2202
2. ILUMINACION LED APOLLO PW 15W 3000ºK

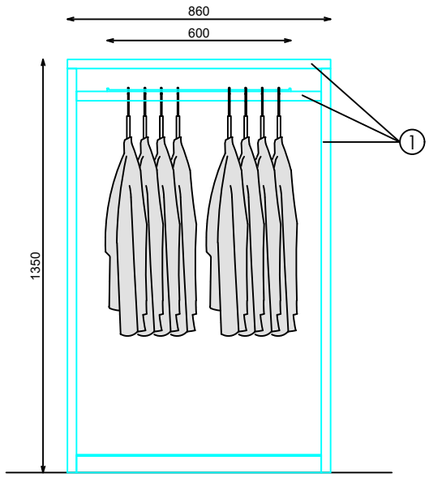

ALZADO FRONTAL

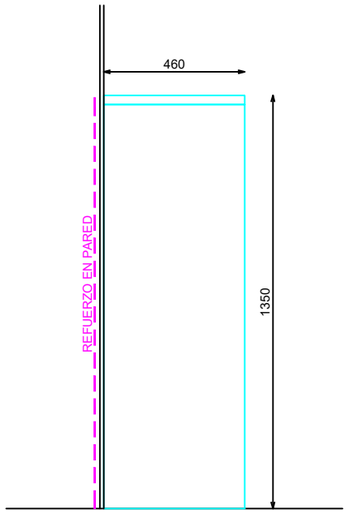

ALZADO LATERAL

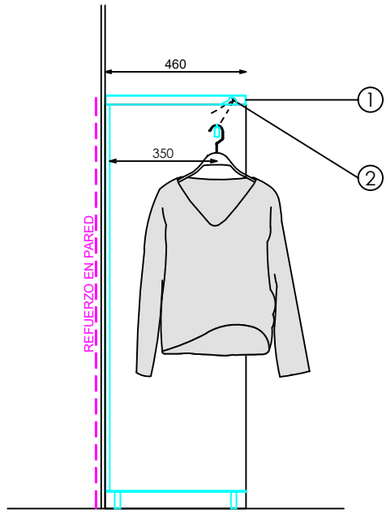

SECCION

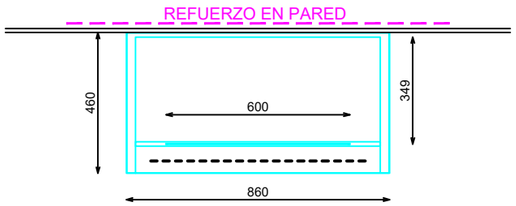

PLANTA

DETALLE BARRA

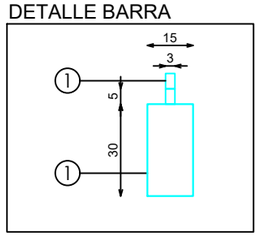

E: 1_20 26PATRMP0008AA. CODIGO PROVISIONAL ADELANTADO

Código: 26PBTRMP0008AA
Matrícula: Tp-TRF Archivo Cuelga 60xH125 Acero 226AA
Versión: AA
Fecha: 20/05/2026
Imagen: 226

STUDIOZARA